75 LAT
PAŃSTWOWEGO MUZEUM ARCHEOLOGICZNEGO
w Warszawie
1928–2003

WIADOMOŚCI ARCHEOLOGICZNE

BULLETIN ARCHÉOLOGIQUE POLONAIS

TOM (VOL.) LVI
2002 – 2003

W 130 ROCZNICĘ TOMU I
1873 – 2003

WARSZAWA 2003 VARSOVIE

WIADOMOŚCI ARCHEOLOGICZNE

TOM LVI

130 ROCZNICA WYDANIA PIERWSZEGO TOMU
WIADOMOŚCI ARCHEOLOGICZNYCH

1873 – 2003

75 ROCZNICA UTWORZENIA
PAŃSTWOWEGO MUZEUM ARCHEOLOGICZNEGO
W WARSZAWIE

1928 – 2003

Redaguje zespół / Editorial staff:
mgr Jacek Andrzejowski (sekretarz redakcji / managing editor), dr Wojciech Brzeziński (redaktor naczelny / editor in chief), prof. dr. hab. Teresa Dąbrowska (zastępczyni redaktora naczelnego / subeditor), mgr Grazyna Orlińska, mgr Radosław J. Prochowicz, mgr Andrzej Tomaszewski

Tłumaczenia / Translations:
Anna Kinecka
Katarzyna Czarnecka, Jacek Andrzejowski

Skład i łamanie / Layout:
J. Andrzejowski, Radosław J. Prochowicz

Rycina na okładce: kościana zawieszka grzebieniowata
ze Stodzewa, pow. garwoliński (rys. L. Kobylińska)

Cover picture: a bone comb-pendant
from Stodzew, distr. Garwolin (L. Kobylińska del.)

Sprzedaż detaliczna publikacji Państwowego Muzeum Archeologicznego, w tym egzemplarzy archiwalnych, prowadzona jest w salach wystawowych muzeum, ul. Długa 52 (Arsenał), 00-241 Warszawa. Płatność gotówką; wystawiamy rachunki i faktury. Ponadto nasze książki i czasopisma można zamawiać w PMA, tel. +48 (22) 831 32 21–25/110 lub pod adresem internetowym wydawnictwapma@pma.pl.

Adres redakcji / Editorial office:
Państwowe Muzeum Archeologiczne
ul. Długa 52 (Arsenał), 00-241 Warszawa
tel.: +48 (22) 831 32 21–25/141,152; fax: +48 (22) 831 51 95; e-mail: j.andrzejowski@pma.pl

WIADOMOŚCI ARCHEOLOGICZNE

ORGAN MUZEALNICTWA I KONSERWATORSTWA ARCHEOLOGICZNEGO

Tom (Vol.) LVI

SPIS TREŚCI

Contents

75 lat Państwowego Muzeum Archeologicznego w Warszawie (1928–2003)

Wojciech Brzeziński, 75 lat Państwowego Muzeum Archeologicznego w Warszawie 3
75 Years of the State Archaeological Museum in Warsaw

Wojciech Nowakowski, Działalność naukowa PMA 7
Scientific Activity of the State Archaeological Museum

Danuta Piotrowska, Z dziejów Państwowego Muzeum Archeologicznego w Warszawie 13
The History of the State Archaeological Museum in Outline

Miscellanea

Jerzy Libera, Nowe znalezisko gromadne krzemiennych narzędzi wiórowych na stanowisku 1C w Gródku nad Bugiem 37
A New Multiple Find of Flint Blade Tools at Gródek nad Bugiem, Site 1C

Jerzy Libera, Znaleziska gromadne siekier krzemiennych z Lubelszczyzny 45
Multiple Flint Axe Deposits from the Lublin Region

Marek Florek, Anna Zakościelna, Depozyt wiórów krzemiennych z Krowiej Góry koło Sandomierza (stan. 14. gm. Łoniów, woj. świętokrzyskie) 51
Deposit of Flint Blades from Krowia Góra near Sandomierz (Site 14, Comm. Łoniów, *Woj.* Świętokrzyskie)

Aneks: Witold Migal, Analiza technologiczna wiórów z Krowiej Góry k. Sandomierza 60
Technological Analysis of Blades from Krowia Góra near Sandomierz

Anna Drzewicz, Dwa czekany typu Nortycken z Czubina ze zbiorów Państwowego Muzeum Archeologicznego w Warszawie 63
Two Knobbed Shaft-Hole Axes Type Nortycken from Czubin in the Collection of the State Archaeological Museum in Warsaw

Teresa Węgrzynowicz, Zabytki z wczesnej epoki żelaza z terenów Rosji w zbiorach Państwowego Muzeum Archeologicznego w Warszawie 69
Early Iron Age Finds from Russia in the Collection of the State Archaeological Museum in Warsaw
Материалы раннего железного века с территории России в фондах Государственного Археологического Музея в Варшаве

Bartłomiej Karch, Materiały z wczesnej epoki żelaza z Kalisza Tyńca, woj. wielkopolskie 87
Early Iron Age Finds from Kalisz Tyniec, *Woj.* Wielkopolskie

Aleksandra Żórawska, Dwa nieznane cmentarzyska kultury łużyckiej z Ziemi Dobrzyńskiej 103
Two Unknown Lusatian Culture Cemeteries in Dobrzyń Province

Vykinktas Vaitkevičius, Badania cmentarzyska kurhanowego koło wsi Pakalniai na Litwie. Przyczynek do dyskusji nad datowaniem początków kultury kurhanów wchodniolitewskich 111
Archaeological Investigation of a Barrow Cemetery at Pakalniai, Lithuania. Contribution to the Discussion on the Dating of the Origins of the East-Lithuanian Barrow Culture
Archeologiniai Pakalnių pilkapių tyrinėjimai, Lietuva
Pretekstas diskusijai dėl ankstyvosios Rytų Lietuvos pilkapių kultūros datavimo

Sylwia Małachowska, Nieznany skarb (?) z Leszna koło Łęczycy 125
An Obscure Hoard (?) from Leszno near Łęczyca

Materiały

Mirosława Andrzejowska, Groby kloszowe z cmentarzyska w Stodzewie, gm. Parysów, stan. 3 131
Cloche Grave Culture Graves at the Cemetery at Stodzew, Comm. Parysów, Site 3

Mirosława Andrzejowska, Cmentarzysko fazy wielkowiejskiej na stan. 1 we Władysławowie Chłapowie, woj. pomorskie 145
Cemetery of the Wielka Wieś (*Grossendorfer*) Phase, at Władysławowo Chłapowo, Site 1

Urszula Kobylińska, Zbigniew Kobyliński i Dariusz Wach, Wyniki badań wykopaliskowych grodziska w Klukowiczach na Podlasiu 189
Excavation of the Stronghold at Klukowicze in Podlasie (NE Poland)

Aleksandra Żórawska, Ocalałe i niepublikowane materiały z badań Waldemara Heyma w Bystrzcu, powiat kwidzyński (Weißhof, Kr. Marienwerder) 229
Unpublished and Survived Materials from Excavations of Waldemar Heym at Bystrzec, Distr. Kwidzyn (Weißhof, Kr. Marienwerder)

Zbigniew Nowakowski, Cmentarzysko kultury przeworskiej w Żdżarowie, pow. sochaczewski 283
A Cemetery of the Przeworsk Culture at Żdżarów, Distr. Sochaczew

Polskie badania w Dawidgródku nad Horyniem (część 1)

Sylwia Małachowska, Polskie badania archeologiczne na grodzisku w Dawidgródku nad Horyniem (Białoruś) 381
Polish Archaeological Research at the Hillfort at Davyd-Haradok on the Haryn' (Belarus)
Польскія археалагічныя даследаванні на гарадзішчы ў Давыд-Гарадку над р. Гарынь (Беларусь)

Caroline Earwood, Wooden Artefacts from the Medieval Town of Dawidgródek, Belarus 393
Drewniane zabytki ze średniowiecznego miasta w Dawidgródku, w Republice Białoruś
Знаходкі з дрэва з сярэднявечнага гарадзішча ў Давыд-Гарадку, у Рэспубліцы Беларусь

Sylwia Małachowska, Wyroby z żelaza i obróbka tego metalu na terenie grodu w Dawidgródku nad Horyniem (Białoruś) 431
Iron Finds and Ironworking at the Early Medieval Hillfort at Davyd-Garadok on the Haryn' (Belarus)
Вырабы з жалеза і апрацоўка гэтага металу на тэрыторыі гарадзішчы ў Давыд-Гарадку над р. Гарынь (Беларусь)

Sylwia Małachowska, Obróbka metali nieżelaznych z grodziska w Dawidgródku nad Horyniem (Białoruś) 451
Nonferrous Metal Finds from the Early Medieval Hillfort at Davyd-Garadok on the Haryn' (Belarus)
Апрацоўка каляровых металаў у Давыд-Гарадку (Беларусь)

Aneks: Longina Koziorowska, Metaloznawcze badania zabytków pochodzących z Dawidgródka w dawnym powiecie stolińskim (Białoruś) 463

Wykaz skrótów 469

Wiadomości Archeologiczne, t. LVI, 2002–2003

ALEKSANDRA ŻÓRAWSKA

OCALAŁE I NIEPUBLIKOWANE MATERIAŁY Z BADAŃ WALDEMARA HEYMA W BYSTRZCU, POWIAT KWIDZYŃSKI (WEIßHOF, KR. MARIENWERDER)

UNPUBLISHED AND SURVIVED MATERIALS FROM EXCAVATIONS OF WALDEMAR HEYM AT BYSTRZEC, DISTR. KWIDZYN (WEIßHOF, KR. MARIENWERDER)

W Archiwum Muzeum w Kwidzynie znajduje się dokumentacja z badań Waldemara Heyma, wieloletniego kierownika *Heimatmuseum Marienwerder* (Muzeum Regionalnego w Kwidzynie), w miejscowości Bystrzec, gm. i pow. Kwidzyn, woj. pomorskie[1] (*Weißhof, Kr. Marienwerder*) (Ryc. 1). W okresie od końca lat 20-tych do końca lat 30-tych ubiegłego wieku przebadał on częściowo osadę z okresu wpływów rzymskich oraz wielokulturowe cmentarzysko, użytkowane od wczesnej epoki żelaza po okres późnorzymski. Wyniki tych badań doczekały się jedynie częściowych, bardzo wyrywkowych publikacji (W. Heym 1929; 1935; 1939; 1959-61; por. też K. Przewoźna 1972, s. 209–210). W przechowywanej w muzeum kwidzyńskim kartotece W. Heyma znajdują się rysunki szeregu niepublikowanych zespołów z obu stanowisk oraz zabytki z obiektów publikowanych, z nieznanych przyczyn pominiętych jednak w opracowaniach. Ich udostępnienie w druku może zatem stanowić cenne uzupełnienie obecnego stanu wiedzy o obu stanowiskach, mających szczególne znaczenie dla badań nad osadnictwem z okresu późnolateńskiego i okresu wpływów rzymskich na wschód od dolnej Wisły.

1. Cmentarzysko

Nekropolę w Bystrzcu (niemiecki numer inwentarzowy 2884) zostało zarejestrowane w 1938 roku. W Archiwum Muzeum w Kwidzynie zachowała się notatka zawierająca informacje o przypadkowym odkryciu nekropoli, położonej przy drodze prowadzącej na współczesny cmentarz. Wiosną 1938 roku natrafiono na popielnicę z przepalonymi kośćmi. Znalezisko zostało zgłoszone

Ryc. 1. Bystrzec, pow. kwidzynski
Fig. 1. Bystrzec, distr. Kwidzyn

do *Heimatmuseum Marienwerder*, a prospekcji stanowiska dokonał W. Heym. Nie stwierdzono wówczas żadnego zagrożenia, wobec czego nie przeprowadzono dalszych badań[2].

Prace wykopaliskowe podjęto dopiero jesienią, prawdopodobnie wskutek kolejnych zgłoszeń. Cmentarzysko znajdowało się na niewielkim wyniesieniu, po obu stronach polnej drogi prowadzącej z młyna do majątku, która zresztą zniszczyła część nekropoli (Ryc. 2a.b)[3]. Odkryto blisko 500 grobów[4], z czego zdecydowaną większość

[1] W tym miejscu pragnę podziękować Panu dr. Antoniemu Pawłowskiemu, Dyrektorowi Muzeum w Kwidzynie, za udostępnienie materiałów z Bystrzca do publikacji oraz Pani mgr Sylwii Kawskiej-Tatarze z tego muzeum za pomoc udzieloną mi w trakcie ich opracowywania.

[2] *Weißhof. Im Herbst des Vorjahres teilt mir Herr Lehrer Wonneberg– Rothof mit, daß Kinder beim Spielen in der Nähe des Friedhofes eine Urne mit Leichenbrand gefunden hätten. Auf seine Veranlassung wäre die Urne in einem der Arbeiterhäuser, die dicht am Kirchhofe liegen gesichert untergestellt worden. Im Frühjahr fahre ich nach Weißhof. Die Stelle, an der die U. von den Kindern gefunden worden ist, wird mir gezeigt. Sie liegt östlich vom Wege zum Friedhof, dicht an der Wege. Kinder haben im Sande eine kleine Kaule gemacht. Wiederholt sollen an dieser Stelle Urnen gefunden worden sein. In der Urne war reiner Leichenbrand. Bronzewill man nicht beobachtet haben. Von der Urne findet sich nur noch eine große Scherbe vomm Bauch. Oberflache glatt, Form nicht erkennbar. Frühgermane oder röm. Kaiserzeit. Grabung notwendig. 23.III.38. Heym* (pisownia według oryginału).

[3] Zamieszczony przy wspomnianej notatce odręczny szkic z lokalizacją stanowiska odpowiada dokładnie opublikowanemu później planowi (W. Heym 1959-61, ryc. 1c) z zaznaczonym zasięgiem cmentarzyska – por. ryc. 2.

[4] W krótkim sprawozdaniu z badań Heym (1939, s. 307) wymienia 489 grobów, natomiast ostatni numer obiektu w archiwaliach to 487.

Ryc. 2. Lokalizacja cmentarzyska w B y s t r z c u: szkic sytuacyjny z wiosny 1938 roku (a) oraz publikowany plan (b). Wg W. Heyma 1959-61

Fig. 2. Location of a cemetery at B y s t r z e c: sketch from spring 1938 (a) and published plan (b). After W. Heym 1959-61

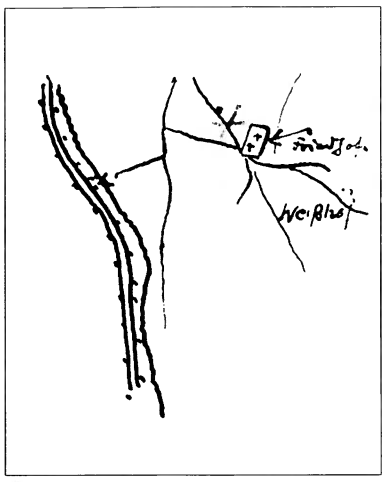

a

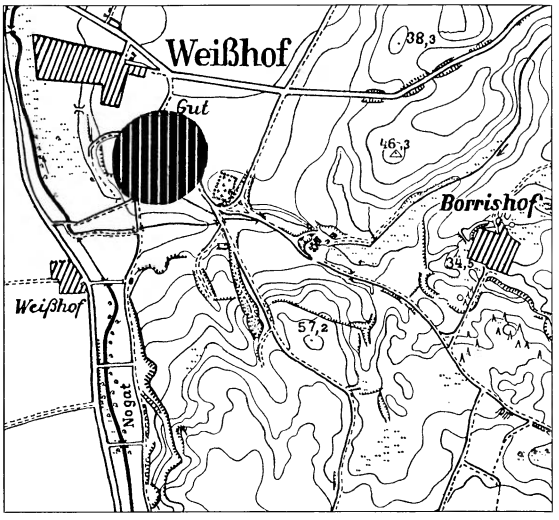

b

stanowiły pochówki kultury oksywskiej. Najstarsze obiekty na cmentarzysku, związane z kulturą pomorską, jak też późniejsze groby kultury wielbarskiej były stosunkowo nieliczne. Poza pochówkami z szeroko rozumianej epoki żelaza na stanowisku natrafiono również na ślady osadnictwa neolitycznego (osada ludności kultury pucharów lejkowatych) oraz kilka (?) grobów wczesnośredniowiecznych. Obiekty wielbarskie zajmowały kulminację wyniesienia, zaś pozostałe groby położone były zapewne na stokach pagórka, przy czym obiekty oksywskie zlokalizowane były na północ od wczesnożelaznych[5].

Wśród ceramiki kultury pomorskiej znanej z Bystrzca brak jest form charakterystycznych dla najstarszej, halsztackiej fazy rozwojowej (por. L. J. Łuka 1979, s. 160–161), co pozwala przypuszczać, ze nekropola została założona w okresie późniejszym (tj. w okresie wczesnobądź środkowolateńskim, zgodnie z funkcjonującą wciąż terminologią[6]). Początek horyzontu oksywskiego wyznaczają zapinki typu C według Kostrzewskiego, pozwalające synchronizować go ze schyłkiem fazy A_1 bądź początkiem fazy A_2 (por. T. Dąbrowska 1988, s. 19–21; R. Wołągiewicz 1981, s. 156, 158). Brak późnolateńskich zapinek typu M–O, przy jednoczesnym wyraźnym horyzoncie zapinek typu K wskazuje na porzucenie cmentarzyska przez ludność kultury oksywskiej u schyłku fazy A_2 (R. Wołągiewicz 1981, tabl. XX). Najstarsze zabytki w grobach wielbarskich (zapinka typu Almgren 124 z grobu 13) można datować na schyłek fazy B_2 (por. R. Wołągiewicz 1995, s. 43), niemniej wyraźnie rysuje się dopiero horyzont synchronizowany z fazą B_2/C_1 (m. in. zapinki typu Almgren 41 i 96 – groby 72, 372, 458; por. R. Wołągiewicz 1974, s. 141). Przerwę w użytkowaniu nekropoli podkreślał także W. Heym (1939, s. 307; 1959-61, s. 150), piszący o braku fibul wczesnorzymskich. Na użytkowanie nekropoli w okresie późnorzymskim wskazują zapinki typu Almgren 161-162 (groby 281, 329). Kilka grobów wczesnośredniowiecznych, datowanych przez W. Heyma na XI–XII wiek, jest już śladem kolejnego, osobnego epizodu funkcjonowania tego cmentarzyska.

Znaczna część materiałów z nekropoli opublikowana została przez W. Heyma już po wojnie, na podstawie wywiezionych przez niego notatek[7]. Z opisu Heyma (1959-61, s. 144) wynika, że wszystkie plany grobów oraz inwentarz znalezisk zaginęły podczas ewakuacji *Heimatmuseum*. Większość zabytków metalowych wywieziona została do środkowych Niemiec i tam zaginęła – jedynie przedmioty stanowiące wyposażenie dwóch grobów (309 i 376) trafiły do *Landesmuseum* w Halle. Ceramika dostała się jeszcze podczas wojny do szkoły w Rozajnach/*Rosainen*, pow. kwidzynski, gdzie większość materiałów uległa całkowitej dewastacji, do czego w dużej mierze przyczyniło się zajęcie magazynu przez drużynę gdańskiego *Hitlerjugend*. Obecnie w Archiwum Muzeum w Kwidzynie znajdują się rysunki wyposażenia kilkudziesięciu niepublikowanych grobów oraz rysunki zabytków z zespołów opracowanych przez W. Heyma, jednak nie uwzględnionych w publikacji. Na szczególną uwagę zasługują znane do tej pory z lakonicznych wzmianek (W. Heym 1939, s. 308; 1959-61, s. 151) materiały z grobów wczesnośredniowiecznych[8]. Z dokumentacji polowej zachowało się tylko jedno zdjęcie podkloszowego grobu kultury pomorskiej (grób 387 – ryc. 3). Ocalało też kilkanaście zabytków z Bystrzca, przechowywanych w zbiorach Muzeum w Kwidzynie i Muzeum Archeologicznego w Gdańsku[9].

Konfrontacja rysunków z kartoteki z publikacją wykazała wiele niezgodności, dotyczących przede wszystkim numeracji obiektów (inna w publikacji, inna w kartotece), niemożliwych obecnie do wyjaśnienia[10]. Część

[5] Podobny układ, z widocznymi zgrupowaniami pochówków z poszczególnych faz chronologicznych, zaobserwowano również na położonych stosunkowo niedaleko wielokulturowych nekropolach w Starym i Nowym Targu (por. W. H e y m 1959-61, s. 148; E. K a z i m i e r c z a k, E. W i c h r o w s k a 1987, s. 289–290).

[6] Uwagi na temat stosowania tych terminów w stosunku do ziem północnej Polski – por. Z. W o ź n i a k 1995, s. 390; W. N o w a k o w s k i 1998, s. 78.

[7] Heym opublikował łącznie 103 zespoły: 10 związanych z kulturą pomorską, 80 – z oksywską i 13 – z wielbarską. Łaskawej zgody na przedruk tablic z publikacji W. Heyma udzielili mi Pan prof. Claus von Carnap-Bornheim oraz Pan dr. Klaus Brandt (Archäologisches Landesmuseum, Stiftung Schleswig-Holsteinische Landesmuseen Schloss Gottorf), którym niniejszym serdecznie dziękuję.

[8] Za konsultacje ceramiki wczesnośredniowiecznej z Bystrzca pragnę serdecznie podziękować Panu dr. Wojciechowi Wróblewskiemu z Instytutu Archeologii Uniwersytetu Warszawskiego.

[9] Za udostępnienie zabytków z Bystrzca do publikacji dziękuję Panu dr. Henrykowi Panerowi, Dyrektorowi Muzeum Archeologicznego w Gdańsku. Za pomoc udzieloną mi w trakcie pracy nad ich zebraniem winna jestem wdzięczność również Pani mgr Małgorzacie Tuszyńskiej z tego muzeum.

[10] Nie można tu też wykluczyć, że to sam Heym przygotowując materiały z Bystrzca do publikacji przenumerował z nieznanych powodów część grobów.

Ryc. 3. B y s t r z e c, grób 387 podczas eksploracji. Fot. Archiwum Muzeum w Kwidzynie
Fig. 3. B y s t r z e c, excavation of grave 387. Photo archive of the *Muzeum w Kwidzynie*

z nich to zapewne zwykłe pomyłki – za takie można bowiem uznać wypadki, gdy całe wyposażenie danego grobu oznaczone jest w kartotece innym numerem niż w publikacji (por. uwagi dotyczące grobów 163, 202, 280 i 395) i jednocześnie nie są znane inne zespoły sygnowane tymi numerami. W niektórych natomiast wypadkach (por. uwaga odnosząca sie do grobu 460) wydaje się, że w publikacji nastąpiło wtórne przemieszanie zespołów grobowych, ponieważ zabytki publikowane jako jeden zespół w kartotece wyraźnie przypisane są do dwóch grobów; w tym wypadku za bardziej wiarygodne można uznać numery z kartoteki, sporządzanej bezpośrednio po badaniach. Najwięcej wątpliwości budzą zespoły tylko częściowo opublikowane (por. uwagi dotyczące grobów 55/56, 76/78 i 184/185), gdzie pojedyncze zabytki noszą inne numery niż całe zespoły grobowe, w skład których według kartoteki miały one wchodzić. W wypadku grobów publikowanych, aby nie wprowadzać tu dodatkowego zamieszania, pozostano przy numerach z pracy Heyma, wskazując jedynie rozbieżności w numeracji i sygnalizując ewentualne wątpliwości. Dla grobów dotychczas niepublikowanych przyjęto oznaczenia z kartoteki.

W przedstawionym niżej katalogu dla zapinek środkowo- i późnolateńskich zastosowano typologię J. Kostrzewskiego (1919), dla zapinek z okresu wpływów rzymskich – O. Almgrena (1923), zaś dla ceramiki kultury wielbarskiej – R. Wołągiewicza (1993). Wobec braku ogólnej typologii ceramiki kultury oksywskiej[11] posłużono się ogólnymi określeniami formy (typu „garnek", „waza", „dzban", „kubek").

Groby kultury pomorskiej, oksywskiej i wielbarskiej

Grób 5 (Tabl. X/5)

Grób popielnicowy nakryty naczyniem w kształcie klosza (W. Heym 1959-61, s. 151). W kartotece Heyma znajdują się rysunki dwóch naczyń (zapewne popielnicy i misy-przystawki), pochodzących z tego obiektu. **1.** Waza o zaokrąglonej krawędzi, powierzchnia barwy czerwonobrązowej; śr. wylewu 19 cm, dna 10,5 cm, wys. 16 cm. **2.** Misa o niewyodrębnionej krawędzi; śr. wylewu 10,2 cm, dna 6 cm, wys. 5 cm.

[11] Typologia ceramiki kultury oksywskiej jest obecnie przygotowywana przez mgr Annę Wiśniewską z Instytutu Archeologii Uniwersytetu Łódzkiego, której serdecznie dziękuję za konsultacje.

Grób 8 (Tabl. X/8)

Grób popielnicowy; w popielnicy warstwa kości (*Leichenbrand*) zasypana cienką warstewką piasku, na nią zsypano następnie szczątki stosu (*Brandschütt*) oraz ponownie zasypano piaskiem. **1.** Popielnica – garnek typu ID o pogrubionej krawędzi, poniżej załomu brzuśca chropowacony, powierzchnia barwy żółtoczerwonej; śr. wylewu 21,5 cm, dna 14 cm, wys. 18,5 cm.

Grób 8a (Tabl. X/8a)

1. Miniaturowe naczynko (przystawka?) typu XIIB, o zachylonej do wewnątrz krawędzi; śr. wylewu 4,5 cm, dna 6 cm, wys. 6 cm.

Grób 9 (Tabl. V:6, X/9)

Grób popielnicowy (?). Heym (1959-61, s. 151) publikuje jedynie fragment żelaznej zapinki o konstrukcji późnolateńskiej z ramowatą nóżką. W kartotece zachował się rysunek naczynia z tego grobu, zapewne popielnicy. **1.** Rekonstruowany smukły garnek o pogrubionej krawędzi; barwa powierzchni szara; śr. wylewu 18 cm, dna 10,5 cm.

Grób 10 (Tabl. XI/10)

1. Fragment górnej partii naczynia o niewyodrębnionej krawędzi, krótkiej cylindrycznej szyjce i silnie wydętym brzuścu; powierzchnia barwy szarobrązowej; śr. wylewu 16 cm.

Grób 14 (Tabl. XI/14)

W publikacji Heyma (1959-61, s. 151) wymieniona jest jedynie dolna partia garnka o wys. ok. 25 cm. W kartotece znajdują się szkice dwóch naczyń z tego zespołu. **1.** Fragment górnej partii dużego garnka (być może chodzi o naczynie wymienione przez Heyma) o pogrubionej, facetowanej krawędzi; powierzchnia barwy czerwonobrązowej; śr. wylewu 18 cm. **2.** Fragment wylewu naczynia o czerwonej powierzchni.

Grób 15 (Tabl. VI:1, X/15)

Heym (1959-61, s. 151) publikuje jedynie rysunek profilowanej misy, wg opisu zaopatrzonej w iksowate ucho. W kartotece znajdują się rysunki dwóch naczyń z tego grobu. **1.** Duży dzban o zaokrąglonej krawędzi, z taśmowatym uchem; powierzchnia brązowa; śr. wylewu 16,6 cm, dna 15 cm, wys. 26,5 cm. **2.** Waza z niewielkim uszkiem pod krawędzią; powierzchnia czarna; śr. wylewu 20 cm, dna 10,5 cm, wys. 15,5 cm.

Grób 16 (Tabl. X/16)

1. Fragment górnej partii naczynia o pogrubionej, płasko ściętej krawędzi; barwa powierzchni czerwona; śr. wylewu 18 cm. **2.** Fragment facetowanego i pogrubionego wylewu naczynia o śr. ok. 18 cm.

Grób 18 (Tabl. XI/18)

1. Dzban o płasko ściętej krawędzi, z taśmowatym uchem; powierzchnia czarna, wyświecona; śr. wylewu 12,5 cm, dna 9 cm, wys. 20 cm.

Grób 19 (Tabl. XI/19)

1. Duży, beczułkowaty kubek z poziomym, taśmowatym uchem; powierzchnia czerwonobrązowa, poniżej wylewu chropowacona; śr. wylewu 18 cm, dna 10 cm, wys. 15,5 cm.

Grób 20 (Tabl. VI:9.10, XI/20)

Grób popielnicowy. Heym (1959-61, s. 151) publikuje rysunki wazowatej popielnicy i profilowanej misy. W kartotece znajduje się szkic jeszcze jednego naczynia z tego obiektu. **1.** Profilowany kubek z taśmowatym uchem; barwa powierzchni czerwonobrązowa; śr. wylewu 9 cm, dna 7 cm, wys. 8 cm.

Grób 22 (Tabl. VII:23, XII/22)

Heym (1959-61, s. 151) publikuje rysunek popielnicy (dzban z facetowaną, silnie rozchyloną krawędzią). W kartotece znajduje się rysunek innego naczynia z dopiskiem *Glock*, co wskazuje, że był to grób podkloszowy, a nie jak opisał Heym – wyłącznie popielnicowy. **1.** Zachowany w dolnych partiach smukły klosz o chropowaconej, czerwonobrązowej powierzchni; śr. dna 15,5 cm, wys. ok. 23 cm.

Grób 23 (Tabl. V:9.10, XI/23)

Grób popielnicowy (?). W publikacji Heyma (1959-61, s. 151) zamieszczone są rysunki dwóch żelaznych zapinek o konstrukcji późnolateńskiej typu Kostrzewski ryc. 15 i 17. W kartotece zachował się rysunek naczynia (popielnicy?) z tego obiektu. **1.** Smukły garnek z zagładzoną częścią podkrawędną i przydenną i chropowaconym brzuścem; barwa powierzchni czerwonobrązowa; śr. wylewu 28 cm, dna 11 cm, wys. 28,5 cm.

Grób 25 (Tabl. XII/25)

1. Dzban o pogrubionej krawędzi, z taśmowatym uchem; powierzchnia żółtobrązowa, wyświecona; śr. wylewu 19 cm, dna 12,5 cm, wys. 25,5 cm.

Grób 27 (Tabl. XII/27)

1. Waza z niewielkim, taśmowatym uszkiem pod krawędzią; powierzchnia czerwonobrązowa, wyświecona; śr. wylewu 17,5 cm, dna 10 cm, wys. 16 cm.

Grób 28 (Tabl. XI/28)

1. Górna partia naczynia o pogrubionej krawędzi i silnie wydętym brzuścu; powierzchnia wyświecona, czerwonobrązowa; śr. wylewu 19,2 cm.

Grób 29 (Tabl. XII/29)

Grób popielnicowy. W publikacji Heym (1959-61, s. 151) opisuje popielnicę – jajowaty garnek z silnie rozchyloną krawędzią. W kartotece zachowały się rysunki dwóch innych naczyń, zaś w Muzeum w Kwidzynie ocalał jeden zabytek z tego grobu. **1.** Duży, profilowany kubek z iksowatym uchem; powierzchnia wyświecona barwy szaroczarnej; śr. wylewu 13 cm, dna 8 cm, wys. 13 cm. **2.** Górna partia garnka o pogrubionej krawędzi z niezachowanym uchem pod wylewem; powierzchnia barwy żółtobrązowej; śr. wylewu 18 cm. **3.** Fragment żelaznej, silnie skorodowanej klamry hakowej; zach. dł. 6,8 cm.

Grób 30 (Tabl. VII:3.4, XIII/30)

Grób popielnicowy z pokrywą w kształcie klosza (W. Heym 1959-61, s. 151). W Muzeum w Kwidzynie zachował się kubek z tego obiektu, pełniący funkcje popielnicy. **1.** Doniczkowaty kubek z taśmowatym uchem; powierzchnia wyświecona, brązowoczarna; domieszka drobnoziarnista z duża ilością miki; śr. wylewu 14,5 cm, dna 8,6 cm, wys. 11,5 cm; nr inw. MKA[12] 539.

Grób 31 (Tabl. XII/31)

1. Profilowany kubek o facetowanej od wewnątrz krawędzi, z taśmowatym uchem; Powierzchnia czarna, wyświecona; śr. wylewu 13 cm, dna 7,2 cm, wys. 11,5 cm.

Grób 33 (Tabl. XIII/33)

1. Fragment górnej partii naczynia o silnie rozchylonej na zewnątrz krawędzi, krótkiej, cylindrycznej szyjce i silnie wydętym brzuścu; powierzchnia barwy czerwonej; śr. wylewu 15–16 cm. **2.** Dwustożkowy przęślik gliniany, barwa szaroczarna; śr. 2,9 cm, wys. 1,4–1,6 cm.

Grób 35 (Tabl. V:5, XIII/35)

Z publikacji Heyma (1959-61, s. 151) znana jest z tego zespołu jedynie żelazna zapinka o konstrukcji późnolateńskiej, zbliżona do typu Kostrzewski ryc. 19. W archiwum zachowały się rysunki trzech innych zapinek – jednej zachowanej w całości i dwóch we fragmentach, natomiast w zbiorach Muzeum w Kwidzynie zachowała się klamra hakowa z tego obiektu. **1.** Żelazna zapinka o konstrukcji późnolateńskiej, zbliżona do typu Kostrzewski ryc. 15; dł. 4,5–4,5 cm. **2.** Główka żelaznej zapinki; zach. dł. 2.8 cm. **3.** Główka żelaznej zapinki; zach. dł. 2 cm. **4.** Żelazna, niezdobiona zawiaskowa klamra hakowa z patyną ogniową; dł. 19,8 cm; nr inw. MKA 335.

[12] Muzeum w Kwidzynie/Archeologia.

Grób 38 (Tabl. XIII/38)

1. Baniasta waza z taśmowatym uchem; powierzchnia jasnobrązowa; śr. wylewu 21 cm, dna 11 cm, wys. 17 cm. **2.** Duży, profilowany kubek z iksowatym uchem; powierzchnia wyświecona, czarna; śr. wylewu 14 cm, dna 6 cm, wys. 12 cm. **3.** Nóżka żelaznej zapinki, prawdopodobnie o konstrukcji późnolateńskiej; zach. dł. 3,3 cm.

Grób 39 (Tabl. XIV/39)

1. Waza o pogrubionej, facetowanej krawędzi i lekko wyodrębnionej nóżce; powierzchnia czerwonobrązowa; śr. wylewu 25 cm, dna 16 cm, wys. ok. 18 cm.

Grób 43 (Tabl. XIV/43)

1. Fragment górnej partii naczynia o płasko ściętej krawędzi i silnie wydętym brzuścu; powierzchnia czerwona; śr. wylewu 20 cm. **2.** Misa o płasko ściętej, wyodrębnionej krawędzi i łukowato wygiętych ściankach bocznych; powierzchnia wyświecona, czerwonobrązowa; śr. wylewu 17 cm, dna 7,8 cm, wys. 5,5 cm.

Grób 44 (Tabl. XIV/44)

1. Garnek o pogrubionej, płasko ściętej krawędzi; powierzchnia wyświecona, czerwonobrązowa; śr. wylewu 19 cm, dna 11 cm, wys. 19 cm. **2.** Dolna partia smukłego naczynia, według opisu zaopatrzonego w taśmowate ucho; powierzchnia wyświecona, brązowoczarna; śr. dna 8 cm.

Grób 45 (Tabl. XIV/45)

1. Fragment górnej partii naczynia o rozchylonym wylewie i baniastym brzuścu; powierzchnia czerwonobrązowa. **2.** Fragment górnej partii naczynia z taśmowatym uchem. **3.** Fragment górnej partii małego naczynia o pogrubionej krawędzi; powierzchnia brązowa; śr. wylewu 8 cm. **4.** Fragment dna naczynia o wyświeconej, brązowej powierzchni; śr. dna 8 cm.

Grób 46 (Tabl. XIII/46)

1. Żelazne kółko z jednym widocznym przewężeniem (element klamry do pasa?); śr. 3,1–3,2 cm; nr inw. MAG[13] 0011/37/01.

Grób 48 (Tabl. II:11–17, XV/48)

Grób popielnicowy, publikowany przez Heyma (1959-61, s. 152). W skład jego wyposażenia wchodziła popielnica nakryta misą, trzy przystawki, dwusieczny miecz i klamra do pasa. W kartotece znajdują się szkice czterech naczyń nie uwzględnionych w opracowaniu Heyma oraz rysunki zapinki i innych zabytków odkrytych w tym obiekcie. **1.** Przydenna partia naczynia o czarnej, wygładzonej powierzchni; śr. dna. 13,5 cm. **2.** Dno naczynia o czerwonobrązowej powierzchni; śr. dna 13 cm. **3.** Dno naczynia o jasnobrązowej powierzchni; śr. dna 9 cm. **4.** Dno naczynia o czerwonobrązowej powierzchni; śr. dna 11,5 cm. **5.** Fragmentarycznie zachowana żelazna zapinka zapewne o konstrukcji późnolateńskiej (typu K?); zach. dł. 4,6 cm. **6.** Żelazny grot o laurowatym liściu i krótkiej tulei; dł. 35,9 cm. **7.** Fragmentarycznie zachowany jelec (?) miecza dwusiecznego. **8.** Żelazny (?) przedmiot[14] o trójkątnym kształcie; dł. 6,2 cm.

Grób 51 (Tabl. XIV/51)

Grób popielnicowy. Heym (1959-61, s. 152, ryc. 10:16) publikuje jedynie rysunek popielnicy – łagodnie profilowanej wazy z taśmowatym uchem. W kartotece znajduje się rysunek innego naczynia z tego grobu. **1.** Naczynie misowate o niewyodrębnionej krawędzi i kulistym brzuścu; powierzchnia szarobrązowa; śr. wylewu 13 cm.

Grób 52 (Tabl. VI:13, XV/52)

Grób popielnicowy. Z tego obiektu Heym (1959-61, s. 152) opublikował jedynie rysunek popielnicy – wazy z iksowatym uchem.

[13] Muzeum Archeologiczne w Gdańsku.

[14] Brak jakiegokolwiek opisu na karcie katalogowej uniemożliwia pewną identyfikację zabytku.

W archiwum zachowały się szkicowe rysunki dwóch zapinek z tego zespołu. **1.** Fragmentarycznie zachowana żelazna zapinka, typ niemożliwy do określenia; zach. dł. 2,6–2,8 cm. **2.** Główka żelaznej zapinki.

Grób 54 (Tabl. VI:6-8, XIV/54)

Grób popielnicowy (W. Heym 1959-61, s. 152). W Muzeum w Kwidzynie zachowała się popielnica z tego grobu. **1.** Lekko asymetryczny dzban o pogrubionej krawędzi z taśmowatym uchem; powierzchnia wyświecona, szaroczarna; domieszka drobnoziarnista; śr. wylewu 11 cm, dna 8,5–9 cm, wys. 18,5–19,5 cm; nr. inw. MKA 258.

Grób 55 (Tabl. III:4, XIII/55)

Z tego grobu Heym (1959-61, s. 152) opublikował jedynie rysunek dwudzielnej żelaznej klamry hakowej zdobionej wybijanymi punktami. W archiwum zachowały się również rysunki fibul z omawianego zespołu. **1.** Żelazna zapinka typu C; dł. 8,8–8,9 cm. **2.** Główka silnie skorodowanej żelaznej zapinki.

Grób 56 (Tabl. IV:17–20, XV/56)

Grób popielnicowy. Heym (1959-61, s. 151) publikuje rysunki popielnicy (duży garnek z taśmowatym uchem), odkrytej w niej zapinki typu C oraz dwóch przystawek. Kartoteka zawiera rysunek ucha pochodzącego z jeszcze jednego naczynia z tego grobu, nie uwzględnionego w publikacji. **1.** Taśmowate ucho, mocowane w dolnej partii na czop.

Uwaga! *Publikowana popielnica z tego zespołu w kartotece oznaczona jest jako grób 55. Być może zapinka typu C z obiektu 56 w rzeczywistości odkryta została w grobie 55 (por. tabl. III:1 i XIII/55:1), zaś materiały publikowane jako dwa zespoły pochodzą z jednego grobu.*

Grób 57 (Tabl. XV/57)

1. Fragment górnej partii naczynia o rozchylonej na zewnątrz krawędzi i jajowatym(?) brzuścu; powierzchnia żółtobrązowa; śr. wylewu 16,5 cm.

Grób 59 (Tabl. XV/59)

1. Fragment górnej partii małego naczynia o pogrubionej, facetowanej krawędzi i jajowatym brzuścu; powierzchnia czerwonobrązowa, niewygładzona; śr. wylewu ok. 16 cm. **2.** Fragment wylewu naczynia o pogrubionej, facetowanej krawędzi; powierzchnia barwy czerwonej; śr. wylewu 15,5 cm.

Grób 61 (Tabl. VII:30.31, VIII:12.13, XV/61)

Grób podkloszowy. Z publikacji Heyma (1959-61, s. 152) znane są rysunki trzech naczyń z tego obiektu (klosz, popielnica z pokrywą) oraz zapinki typu K. W archiwum znajduje się rysunek innej zapinki pochodzącej z omawianego zespołu grobowego. **1.** Żelazna zapinka o konstrukcji późnolateńskiej typu Kostrzewski ryc. 15; dł. 6,2–6,4 cm.

Grób 62 (Tabl. III/17, XV/62)

Z obiektu tego Heym (1959-61, s. 152) publikuje jedynie bogato zdobioną, dwudzielną żelazną klamrę hakową. W archiwum zachował się szkic fibuli, wchodzącej w skład tego zespołu. **1.** Fragmentarycznie zachowana, skorodowana żelazna zapinka, zapewne o konstrukcji środkowolateńskiej.

Grób 66 (Tabl. XVI/66)

1. Duży, odwrotnie gruszkowaty garnek o pogrubionej, płasko ściętej krawędzi i silnie wydętym brzuścu (popielnica?); na brzuścu, nieco powyżej miejsca największej wydętości, dolepione dwa (?) taśmowate uszka; powierzchnia czarna; śr. wylewu 28 cm, dna 14,5 cm, wys. 33 cm.

Grób 72 (Tabl. VIII:8–15, XIV/72)

Bogato wyposażony grób wielbarski (W. Heym 1959-61, s. 152), w skład którego wchodziły m. in. brązowe zapinki typu Almgren 41 i 96 oraz srebrna klamerka esowata. W kartotece znajduje się szkic niepublikowanego przęślika z tego obiektu. **1.** Przęślik (gliniany?); śr. 2,5 cm.

Grób 74 (Tabl. XV/74)

1. Pucharek typu XIIIC (?) o łagodnie profilowanym brzuścu; powierzchnia szaroczarna; śr. wylewu 8 cm, dna 4,5 cm, wys. 8,3 cm.

Grób 76 (Tabl. VII:1.2, XVI/76)

Grób popielnicowy nakryty naczyniem w kształcie klosza. Heym (1959-61, s. 152) publikuje rysunek klosza oraz kubka-popielnicy z tego obiektu. W kartotece znajduje się rysunek jeszcze jednego naczynia, pochodzącego z tego grobu. **1.** Fragmentarycznie zachowany duży garnek o niewyodrębnionej, nachylonej do wewnątrz krawędzi, zaopatrzony w nieduże ucho; powierzchnia czarna, wyświecona; śr. wylewu 22 cm, dna 14,5 cm.

Uwaga! *Publikowane klosz oraz kubek z tego zespołu w kartotece oznaczone są jako grób 78. Nie sposób tu jednoznacznie stwierdzić, czy rzeczywiście opisany wyżej garnek wchodził w skład publikowanego zespołu, czy są to materiały z dwóch odrębnych grobów.*

Grób 79 (Tabl. IV:28–30, XV/79)

Z publikacji Heyma (1959-61, s. 152) znane są z tego obiektu dwie żelazne zapinki typu C i J oraz jeden kulisty kubek. Z kolei w kartotece zachował się rysunek jeszcze jednego kubka, sygnowanego jako grób 79. **1.** Kulisty kubek o lekko wyodrębnionej krawędzi, ucho i część przydenna niezachowane; powierzchnia czerwonobrązowa; śr. wylewu 11 cm.

Grób 80 (Tabl. XVI/80)

1. Fragmentarycznie zachowany garnek (?) o pogrubionej i płasko ściętej krawędzi; część podkrawędna i przydenna wygładzone, brzusiec chropowacony, barwa czerwonobrązowa; śr. wylewu 19 cm, dna 14 cm.

Grób 82 (Tabl. V:1.2, XVI/82)

Z tego grobu znane są dwie żelazne zapinki typu K (W. Heym 1959-61, s. 152). W archiwum znajduje się rysunek klamry hakowej z omawianego zespołu, nie uwzględniony w publikacji Heyma. **1.** Silnie skorodowana, fragmentarycznie zachowana żelazna zawiaskowa klamra hakowa, zapewne niezdobiona; dł. ok. 24,2 cm.

Grób 83 (Tabl. VII:10.11, XVI/83)

Grób podkloszowy (W. Heym 1959-61, s. 152). W Muzeum w Kwidzynie zachował się kubek z tego grobu, pełniący funkcję popielnicy. **1.** Doniczkowaty kubek z facetowaną krawędzią i taśmowatym uchem; powierzchnia lekko przepalona, spękana, ceglastobrązowa; domieszka drobnoziarnista z dużą ilością miki; śr. wylewu 12,8 cm, dna 8,4 cm, wys. 10 cm; nr inw. MKA 257.

Grób 85 (Tabl. XVII/85)

1. Fragmentarycznie zachowany beczułkowaty (?) kubek, zdobiony w górnej partii brzuśca meandrem ujętym w dwie dookolne linie ryte; powierzchnia barwy czarnej; śr. dna 7 cm. **2.** Górna partia naczynia o lekko rozchylonej, ukośnie ściętej do wewnątrz krawędzi i baniastym brzuścu; powierzchnia czerwona; śr. 19 cm.

Grób 87 (Tabl. XVII/87)

1. Górna partia naczynia o pogrubionej, płasko ściętej krawędzi, cylindrycznej szyjce i baniastym brzuścu; śr. wylewu ok. 22 cm. **2.** Kulisty kubek z lekko wyodrębniona krawędzią i szyjką; ucho niezachowane; powierzchnia przepalona, zniszczona, pierwotnie wygładzona, ceglastobrązowa; domieszka drobnoziarnista; śr. wylewu 6 cm, dna 4 cm, wys. 6 cm; nr inw. MKA 407.

Grób 88 (Tabl. XVII/88)

1. Garnek o facetowanej krawędzi z jajowatym brzuścem; powierzchnia czerwonobrązowa; śr. wylewu 18,5 cm, dna 13 cm, wys. 21 cm.

2. Silnie skorodowana, żelazna zawiaskowa klamra hakowa, zapewne niezdobiona; dł. ok. 21,8 cm. **3.** Czworokątny przęślik (gliniany?) z lekko wklęsłymi ściankami bocznymi; wym. 3,5–3,7 ´3,2–3,5 cm.

Grób 90 (Tabl. XVII/90)

1. Naczynie jajowate (mały garnek typu IA?) o niewyodrębnionej, zachylonej do wewnątrz krawędzi; powierzchnia wygładzona, brunatna; domieszka drobnoziarnista; śr. wylewu 13 cm, dna 9 cm; wys. 13,5 cm; nr inw. MKA 362.

Grób 91 (Tabl. XVII/91)

1. Przydenna część naczynia o czarnej, wyświeconej powierzchni; śr. dna 8 cm.

Grób 94 (Tabl. I:1–6, XVIII/94)

Bogato wyposażony grób z bronią. Heym (1959-61, s. 152, ryc. 5:1–6) opublikował jedynie rysunki zabytków metalowych: obosiecznego miecza z okuciami pochwy, grotu z żeberkiem, żelaznych (?) szczypczyków oraz zapinki typu K i fragmentu innej fibuli. W kartotece znajdują się rysunki ceramiki (w tym zapewne popielnicy) z tego obiektu. **1.** Duży garnek (?) o jajowatym brzuścu, górna partia niezachowana; powierzchnia czarna, wyświecona; śr. wylewu 15 cm, zachowana wys. 25 cm. **2.** Górna partia naczynia o lekko pogrubionym wylewie i baniastym brzuścu; powierzchnia barwy czerwonej; śr. wylewu 19,5 cm.

Grób 95 (Tabl. VII:17.18, XVIII/95)

Grób popielnicowy. Heym (1959-61, s. 152) publikuje rysunek popielnicy i przystawki z tego grobu, w kartotece zachował się szkic jeszcze jednego naczynia z tego obiektu. **1.** Górna partia smukłego naczynia o pogrubionej, płasko ściętej, rozchylonej na zewnątrz krawędzi, stożkowatej szyjce i baniastym brzuścu; powierzchnia szara; śr. wylewu 13,5 cm.

Grób 96 (Tabl. XVIII/96)

1. Górna partia dużego naczynia o pogrubionej, płasko ściętej krawędzi; powierzchnia czerwona, śr. wylewu 27 cm.

Grób 98 (Tabl. XVIII/98)

1. Naczynie o esowatym profilu z wyodrębnioną, zaokrągloną krawędzią, część przydenna niezachowana; powierzchnia czerwona, wyświecona; śr. wylewu 16 cm.

Grób 101 (Tabl. V:4, XIX/101)

Z tego grobu Heym (1959-61, s. 152) publikuje jedynie żelazną zapinkę typu Kostrzewski ryc. 17. W kartotece znajdują się rysunki ceramiki i zabytków z tego obiektu. **1.** Górna partia naczynia o pogrubionym, rozchylonym na zewnątrz wylewie, krótkiej, cylindrycznej szyjce i silnie wydętym brzuścu; śr. wylewu ok. 17 cm. **2.** Przydenna partia smukłego naczynia o chropowaconej powierzchni, barwy czerwonobrązowej; śr. dna 14 cm. **3.** Żelazna zawiaskowa klamra hakowa, prawdopodobnie zdobiona przy krawędziach linią rytą; dł. ok. 26,8 cm. **4.** Fragmentarycznie zachowany żelazny nożyk sierpikowaty; dł. 8,5 cm.

Grób 103 (Tabl. XVIII/103)

1. Fragment górnej partii naczynia o krótkiej, cylindrycznej szyjce i silnie wydętym brzuścu; śr. wylewu ok. 15 cm. **2.** Górna partia stożkowatej, cienkościennej misy; śr. wylewu 14,5 cm.

Grób 104 (Tabl. XX/104)

1. Żelazna zapinka typu C; dł. 9,3–9,4 cm. **2.** Żelazny, skorodowany grot o lancetowatym liściu; zach. dł. 40,8 cm.

Grób 106 (Tabl. XVIII/106)

1. Profilowany kubek z nieznacznie rozchyloną krawędzią; część przydenna niezachowana; powierzchnia czerwona, wygładzona; śr. wylewu 12 cm.

Grób 107 (Tabl. V:15–19, XVIII/107)

Grób popielnicowy. Heym (1959-61, s. 152) publikuje rysunki popielnicy, dwóch przystawek i wchodzących w skład wyposażenia dwóch zapinek późnolateńskich – z ramowatą nóżką i główki fibuli typu J. W kartotece znajdują się rysunki dwóch kolejnych naczyń pochodzących z tego obiektu. **1.** Przydenna partia naczynia o czerwonobrązowej powierzchni; śr. dna 12 cm. **2.** Przydenna partia naczynia o wyświeconej, żółtoszarej powierzchni; śr. dna 11 cm.

Grób 112 (Tabl. XX/112)

1. Miniaturowe naczynko o krótkiej cylindrycznej szyjce i jajowatym brzuścu; powierzchnia brązowa; śr. wylewu 4,5 cm, dna 2,5 cm, wys. 8 cm.

Grób 113 (Tabl. XIX/113)

1. Fragmentarycznie zachowana waza (?) o lekko pogrubionej, płasko ściętej krawędzi; powierzchnia barwy czerwonej; śr. wylewu 20 cm, dna 13,5 cm.

Grób 115 (Tabl. XIX/115)

1. Misa o pogrubionej, facetowanej od wewnątrz krawędzi i lekko wydzielonej nóżce; powierzchnia czerwonobrązowa; śr. wylewu 20 cm, dna 6 cm, wys. 9,5 cm.

Grób 116 (Tabl. XIX/116)

1. Górna partia naczynia o pogrubionej, wyodrębnionej i płasko ściętej krawędzi; powierzchnia barwy żółtobrązowej; śr. wylewu ok. 17 cm. **2.** Dolna partia garnka (?) o jajowatym brzuścu; powierzchnia czerwonobrązowa; śr. wylewu 13 cm.

Grób 117 (Tabl. XX/117)

1. Duży garnek (typu ID?) o rozchylonej na zewnątrz, lekko pogrubionej krawędzi; powierzchnia czerwonobrązowa, partia podkrawędna i przydenna wygładzone, brzusiec chropowacony; śr. wylewu 32,5 cm, dna 18,5 cm.

Grób 121 (Tabl. XX/121)

1. Garnek o pogrubionej, płasko ściętej, facetowanej od wewnątrz krawędzi z małym uchem pod wylewem; powierzchnia barwy żółtoszarej; śr. wylewu 18,5 cm, dna 12 cm, wys. 18,5 cm.

Grób 122 (Tabl. XXI/122)

1. Fragment żelaznej zawiaskowej klamry hakowej; przy zakończeniu ślady ornamentu w postaci równoległych, ukośnych linii falistych; zach. dł. ok. 14,4 cm.

Grób 123 (Tabl. XXI/123)

1. Żelazna zawiaskowa klamra hakowa, przy krawędziach dłuższego członu być może zdobiona linią rytą; dł. ok. 30 cm.

Grób 126 (Tabl. XXI/126)

1. Fragmentarycznie zachowana żelazna zawiaskowa klamra hakowa, zapewne niezdobiona; zach. dł. 14,5 cm.

Grób 128 (Tabl. XXI/128)

1. Waza o płasko ściętej, rozchylonej na zewnątrz krawędzi; powierzchnia niestarannie wykończona, czerwonobrązowa; śr. wylewu 16 cm, dna ok. 9 cm, wys. 12,5 cm. **2.** Górna partia naczynia o płasko ściętej, rozchylonej krawędzi; powierzchnia czarna, wyświecona, śr. wylewu ok. 15 cm.

Grób 130 (Tabl. XXI/130)

1. Profilowany kubek o pogrubionej, wyodrębnionej krawędzi, z taśmowatym, iksowatym uchem; powierzchnia brązowa; śr. wylewu 12,8 cm, dna 6,5 cm, wys. 11,5 cm.

Grób 131 (Tabl. XXI/131)

1. Profilowana misa o facetowanej krawędzi; powierzchnia szaroczarna; śr. wylewu 18,5 cm, dna 6,5 cm, wys. 7 cm. **2.** Dolna partia garnka o czerwonobrązowej powierzchni; śr. dna 7,5 cm.

Grób 133 (Tabl. IV:1–4, XXI/133)

Grób popielnicowy (W. Heym 1959-61, 153). W zbiorach Muzeum w Kwidzynie znajduje się fragmentarycznie zachowane naczynie z tego zespołu, oznaczone w publikacji W. Heyma jako ryc. 8:3. **1.** Zachowany w środkowej i dolnej partii duży garnek o jajowatym brzuścu; powierzchnia wygładzona, brunatnoczarna; domieszka drobnoziarnista; śr. dna 16 cm, zach. wys. 28,5 cm; nr inw. MKA 482.

Grób 136 (Tabl. XX/136)

1. Górna partia naczynia o lekko rozchylonej, ukośnie ściętej do wewnątrz krawędzi i baniastym brzuścu; powierzchnia czerwonobrązowa; śr. wylewu 18,5 cm.

Grób 154 (Tabl. XXII/154)

1. Fragment górnej partii naczynia o lekko rozchylonej krawędzi i silnie wydętym brzuścu; górna partia brzuśca zdobiona grupami nakłuć ujętych w dwie dookolne linie ryte; powierzchnia wyświecona, czarna; śr. wylewu 15 cm.

Grób 163: Uwaga! Publikowane popielnica i misa-pokrywa z tego zespołu (Tabl. IX:15.16) w kartotece oznaczone są jako grób 162.

Grób 167 (Tabl. XXII/167)

1. Przydenna partia naczynia o czerwonobrązowej powierzchni; śr. dna 10,5 cm. **2.** Górna partia cienkościennej misy o niewyodrębnionej krawędzi; powierzchnia niestarannie wykończona, czerwona; śr. wylewu 21 cm.

Grób 168 (Tabl. XXII/168)

1. Smukły dzban o pogrubionej, płasko ściętej krawędzi i taśmowatym uchu; powierzchnia wyświecona, brązowa; śr. wylewu 11,5 cm, dna 9 cm, wys. 22 cm.

Grób 169 (Tabl. XXII/169)

1. Duży garnek o lekko rozchylonej, płasko ściętej krawędzi; górna i przydenna partia naczynia wygładzone, brzusiec chropowacony, barwa żółtoczarna; śr. wylewu 21,5 cm, dna 16 cm, wys. 36,5 cm.

Grób 173 (Tabl. III:10, XXIII/173)

Z tego grobu Heym (1959-61, s. 153) publikuje rysunek zdobionej dwudzielnej klamry hakowej. W kartotece zachował się rysunek naczynia z tego obiektu, zapewne popielnicy. **1.** Smukły garnek o płasko ściętej krawędzi i słabo wyodrębnionym brzuścu; powierzchnia czerwonobrązowa; śr. wylewu 15 cm, dna 13 cm, wys. 21,5 cm.

Grób 177 (Tabl. XXIII/177)

1. Górna partia garnka o niewyodrębnionej, lekko pogrubionej krawędzi z taśmowatym uchem pod wylewem; powierzchnia czerwonobrązowa; śr. wylewu 18 cm.

Grób 183? (Tabl. IV:21–25, XXIV/183?)

Grób popielnicowy (W. Heym 1959-61, s. 153). W zbiorach Muzeum w Kwidzynie znajduje się nieopisany kubek z Bystrzca, który z dużym prawdopodobieństwem można zidentyfikować na podstawie charakterystycznej nasady ucha jako pochodzący z tego obiektu. **1.** Beczułkowaty kubek w plastyczną nasadą ucha, zdobioną głębokim odciskiem palcowym; powierzchnia niestarannie zagładzona, ze śladami ognia, barwy ceglastobrunatnej w czarne plamy; domieszka drobnoziarnista; śr. wylewu 12 cm, dna 8 cm, wys. 12 cm; nr inw. MKA 53.

Grób 185 (Tabl. V:22–25, XXIII/185, ryc. 4)

Grób popielnicowy, w skład wyposażenia którego wchodziło unikatowe, bogato zdobione naczynko-trojak oraz dwie zapinki: typu Kostrzewski ryc. 17 i żelazna zapinka z brązową „koszulką" (W. Heym 1959-61, s. 153). W Muzeum w Kwidzynie znajdują się fragmenty glinianego trojaka[15]. **1.** Fragmentarycznie zachowane naczynko składające się z trzech dolepionych do siebie członów – dwóch mniejszych po bokach i większego pośrodku; boczne partie zdobione trzema grupami ukośnych kresek ujętych w dwie podłużne linie, część środkowa zdobiona czterema plastycznymi guzkami (zapewne po obu stronach) oraz półksiężycowatymi odciskami stempelka w dwóch pionowych rzędach, przedzielonych rytymi liniami; podkrawędna i dolna partia całego naczynia pokryte pojedynczymi rzędami dookolnych odcisków narzędzia o owalnym przekroju, w analogiczny sposób zdobione dno naczynia; poniżej wylewu w bocznych członach pojedyncze otworki; powierzchnia wygładzona, ceglasta; domieszka drobnoziarnista; śr. wylewu bocznych członów ok. 4 cm, środkowego ok. 5,5 cm; szer. naczynka ok. 12–12,5 cm, wys. 5,5–6 cm; nr inw. MKA 289.

Uwaga! *Cały zespół w kartotece oznaczony jest jako grób 184. Z kolei w publikacji numerem tym oznaczono zapinkę typu Kostrzewski ryc. 17 (W. Heym 1959-61, s. 153; por. tabl. V:11). Możliwe więc, że zabytki opisane jako grób 184 i 185 stanowiły w rzeczywistości jeden zespół.*

Grób 187 (Tabl. XXIV/187)

1. Przysadzisty garnek o lekko rozchylonej, płasko ściętej krawędzi i słabo wyodrębnionym brzuścu; powierzchnia wygładzona, czerwonobrązowa; śr. wylewu 19 cm, dna 12 cm, wys. ok. 19,5 cm.

Grób 190 (Tabl. XXIII/190)

1. Waza o lekko rozchylonej, pogrubionej i płasko ściętej krawędzi, z taśmowatym uchem i lekko wklęsłym dnem; powierzchnia czarna, wyświecona; śr. wylewu 19,3 cm, dna 8,5 cm, wys. 16,3 cm. **2.** Kulista waza o rozchylonej na zewnątrz, ukośnie ściętej krawędzi, część przydenna niezachowana; powierzchnia czarna, wyświecona; śr. wylewu 19,5 cm. **3.** Fragmenty ceramiki z dwóch różnych naczyń.

Grób 192?[16] (Tabl. XXIV/192?)

1. Fragment wylewu naczynia o pogrubionej, facetowanej krawędzi; śr. wylewu 17,5 cm.

Grób 195 (Tabl. XXIV/195)

1. Waza o facetowanej od wewnątrz krawędzi; powierzchnia jasnobrązowa; śr. wylewu 25 cm, dna 11 cm, wys. 17,6 cm. **2.** Trzy fragmenty ceramiki z innego naczynia.

Grób 196 (Tabl. XXIII/196)

1. Fragment wylewu naczynia o pogrubionej, płasko ściętej krawędzi. **2.** Przydenna partia naczynia o czarnej, wyświeconej powierzchni; śr. dna ok. 12 cm.

Grób 197 (Tabl. XXIV/197)

1. Górna partia garnka o pogrubionej, ukośnie ściętej do wewnątrz krawędzi; powierzchnia czarna; śr. wylewu 28 cm.

Grób 201 (Tabl. IX:11–13, XXV/201)

Grób popielnicowy z dwoma pochówkami (W. Heym 1959-61, s. 153). W Muzeum w Kwidzynie zachowała się jedna z popielnic z tego grobu, oznaczona jako *201a*. **1.** Duże naczynie baniaste o lekko wyodrębnionej krawędzi, krótkiej cylindrycznej szyjce i nisko sadzonym, silnie wydętym, prawie dwustożkowym brzuścu; górna partia naczynia wygładzona, brzusiec poniżej załomu chropowacony, barwa brązowa w czarne plamy; domieszka drobno- i średnioziarnista; śr. wylewu 15 cm, dna 10,5 cm, wys. 30 cm; nr inw. MKA 426.

Grób 202 (Tabl. VII:21.22, XXV/202)

Grób popielnicowy. Heym (1959-61, s. 153) publikuje rysunek popielnicy wraz z misą-pokrywą. W kartotece zachował się szkic fragmentu naczynia, opisanego jako grób 202. **1.** Ułamek naczynia zapewne zdobionego liniami rytymi[17].

---

[15] Za wykonanie dokumentacji fotograficznej naczynka pragnę złożyć serdeczne podziękowania Panu mgr. Michałowi Dąbskiemu z Instytutu Archeologii Uniwersytetu Warszawskiego.

[16] Kleks znajdujący się przy opisie rysunku naczynia uniemożliwia tu jednoznaczną identyfikację numeru obiektu.

[17] Nie można tu wykluczyć, że jest to fragment średniowiecznego naczynia toczonego – niestety, szkic nie był opatrzony żadnym opisem.

Ryc. 4. B y s t r z e c, grób 185, gliniane naczynko – trojak. Fot. M. Dąbski

Fig. 4. B y s t r z e c, grave 185, tripartite clay vessel. Photo M. Dąbski

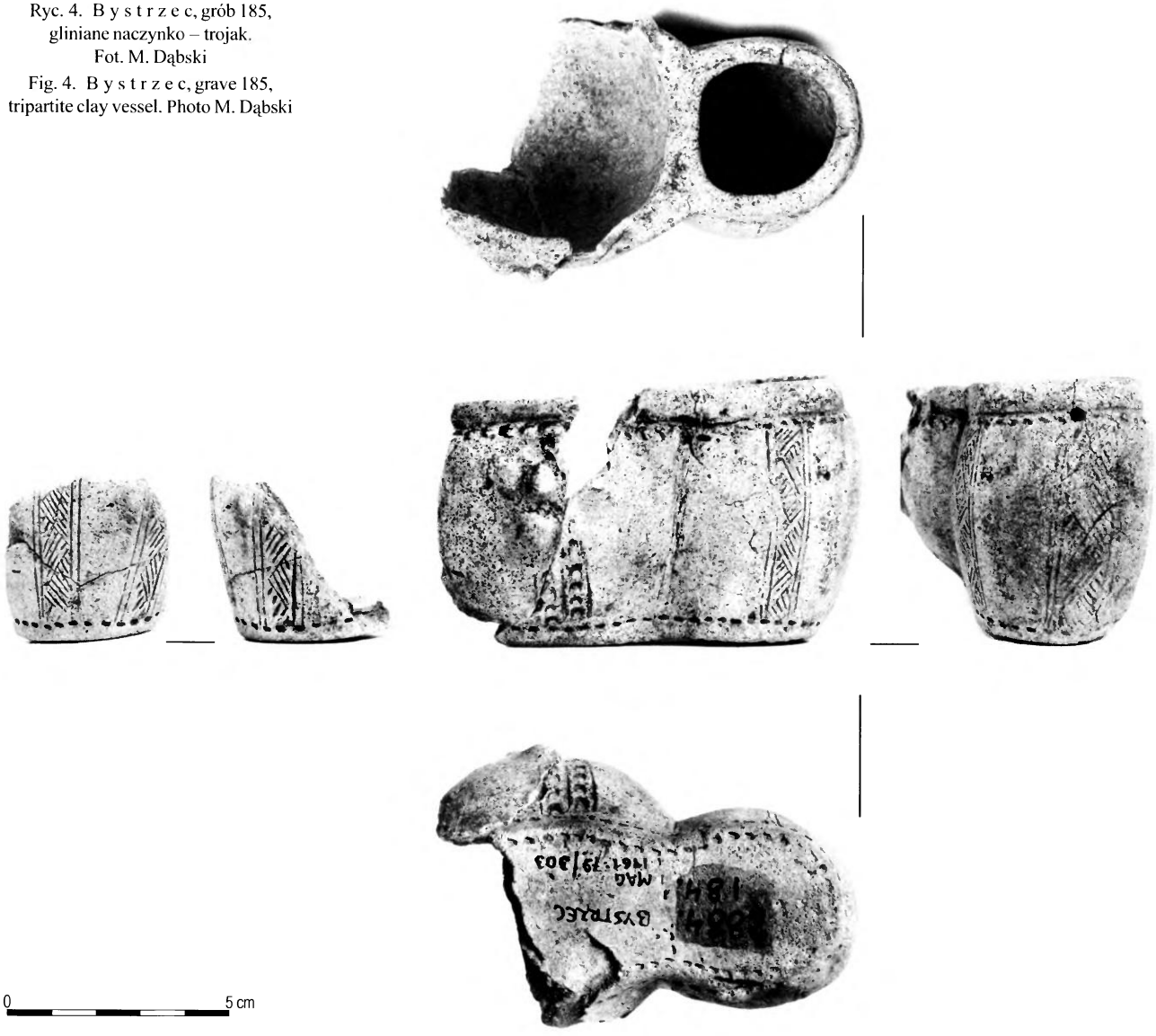

Uwaga! *Misa i popielnica publikowane przez Heyma jako wyposażenie obiektu 202 w kartotece opisane są odpowiednio jako groby 203a i 203b.*

Grób 205 (Tabl. XXIV/205)

1. Dolna partia naczynia o wygładzonej, brązowej powierzchni; śr. dna 7,5 cm.

Grób 207 (Tabl. IX:14, XXV/207)

Grób popielnicowy. Z publikacji Heyma (1959-61, s. 153) znany jest jedynie rysunek popielnicy – zachowanej w dolnych partiach amfory. W kartotece zachowały się rysunki dwóch mis z tego grobu, w tym jednej pełniącej funkcje pokrywy. **1.** Dolna partia misy o stożkowatych ściankach bocznych (pokrywa); powierzchnia czerwonobrązowa; śr. wylewu ok. 19 cm, dna 10 cm. **2.** Górna partia misy o nieznaczniewyodrębnionej krawędzi; powierzchnia żółtoszara; śr. wylewu 12 cm.

Grób 208 (Tabl. XXV/208)

1. Fragment pogrubionego i ukośnie ściętego do wewnątrz wylewu naczynia o czerwonej, wygładzonej powierzchni; śr. wylewu ok. 20–25 cm.

Grób 222 (Tabl. XXIV/222)

1. Lekko asymetryczna misa o słabo wyodrębnionej krawędzi i stożkowatych ściankach bocznych, górna partia naczynia zdobiona dwoma dookolnymi liniami rytymi; powierzchnia barwy żółtoszarej; śr. wylewu 12,2 cm, dna 5,5 cm, wys. 6–6,9 cm.

Grób 224 (Tabl. XXIV/224)

1. Górna partia misy o pogrubionej, wyodrębnionej krawędzi; powierzchnia wygładzona, czerwonobrązowa; śr. wylewu 18 cm.

Grób 225 (Tabl. XXVI/225)

1. Fragmentarycznie zachowany garnek o pogrubionej, ukośnie ściętej do wewnątrz krawędzi; powierzchnia wygładzona, barwy czerwonobrązowej; śr. wylewu 17 cm, dna 11 cm.

Grób 236 (Tabl. XXVI/236)

1. Górna partia naczynia o stożkowatej szyjce i wyodrębnionym brzuścu (dopisek: *wohl frühgermanisch*); powierzchnia jasnobrązowa. **2.** Górna partia cienkościennej misy o płasko ściętej, niewyodrębnionej krawędzi i stożkowatych ściankach bocznych; śr. wylewu ok. 15 cm.

Grób 241 (Tabl. XXVI/241)

Grób popielnicowy. **1.** Zachowany w górnej partii garnek o pogrubionej krawędzi z iksowatym uchem (popielnica); powierzchnia barwy czarnej; śr. wylewu 18 cm. **2.** Górna partia naczynia o pogrubionej krawędzi; powierzchnia czerwona; śr. wylewu 18 cm.

Grób 244 (Tabl. XXV/244)

1. Dolna partia naczynia o niestarannie wykończonej, czerwonobrązowej powierzchni; śr. dna 6,5 cm.

Grób 248 (Tabl. XXV/248)

1. Rekonstruowany, przepalony profilowany kubek o pogrubionej, rozchylonej na zewnątrz krawędzi, ucho niezachowane; powierzchnia zniszczona, porowata, barwa brunatnoszara; domieszka drobno- i średnioziarnista; śr. wylewu 10,5 cm, dna 5,5 cm, wys. 8,5 cm; nr inw. MKA 390.

Grób 251 (Tabl. XXIV/251)

1. Zachowane w dolnych partiach nieduże naczynie o baniastym (?) brzuścu, z małym, taśmowatym uszkiem; powierzchnia żółtobrązowa; śr. dna 7 cm.

Grób 252 (Tabl. XXVI/252)

1. Profilowany kubek o rozchylonej, pogrubionej i ukośnie ściętej do wewnątrz krawędzi; śr. wylewu 10,5 cm, dna 5 cm, wys. 8,3 cm.

Grób 256 (Tabl. XXVI/256)

1. Górna partia naczynia o pogrubionej, lekko rozchylonej i płasko ściętej na zewnątrz krawędzi; powierzchnia barwy czerwonobrązowej; śr. wylewu 21,5 cm.

Grób 265 (Tabl. XXVI/265)

1. Miseczka (typu XVIIIA?) o łagodnie profilowanym brzuścu, część przydenna niezachowana; powierzchnia barwy czerwonobrązowej; śr. wylewu 9,5 cm.

Grób 266 (Tabl. XXVI/266)

1. Fragmentarycznie zachowana waza (?) o lekko wyodrębnionej krawędzi; śr. wylewu 18 cm, dna 10 cm.

Grób 269 (Tabl. XXVI/269)

1. Profilowany kubek o pogrubionej, płasko ściętej i rozchylonej krawędzi z iksowatym uchem; powierzchnia wyświecona, brązowoczarna; śr. wylewu 12,5 cm, dna 5,8 cm, wys. 9,5 cm.

Grób 271 (Tabl. XXV/271)

Grób popielnicowy. **1.** Fragment rozchylonego wylewu z naczynia o czarnej, wyświeconej powierzchni (popielnica); fragmenty ceramiki z innego naczynia.

Grób 272 (Tabl. XXVI/272)

1. Górna partia naczynia o pogrubionej, lekko wyodrębnionej, facetowanej od wewnątrz krawędzi; powierzchnia czerwona; śr. wylewu 20 cm.

Grób 273 (Tabl. IV:7.8, XXVII/273)

Grób popielnicowy. Z publikacji Heyma (1959-61, s. 153) znana jest popielnica i odkryta w niej zapinka typu K. W kartotece zachował się rysunek innego naczynia z tego obiektu. **1.** Dolna partia niedużego naczynia o czarnej powierzchni; śr. dna 7 cm.

Grób 275 (Tabl. XXVII/275)

1. Fragmentarycznie zachowany smukły garnek o pogrubionej, płasko ściętej krawędzi, z małym uszkiem pod wylewem; powierzchnia wyświecona, czarna; śr. dna 10,5 cm. **2.** Fragmentarycznie zachowany duży garnek o pogrubionej, facetowanej krawędzi, z niskim załomem brzuśca; brzusiec chropowacony (?), powierzchnia barwy czerwonej; śr. wylewu 13,5 cm, dna 12 cm.

Grób 277 (Tabl. XXVII/277)

1. Stopka niedużego pucharka XIII grupy, o wygładzonej, brązowej powierzchni ze śladami ognia; domieszka drobnoziarnista; śr. dna 7 cm; nr inw. MKA 398. **2.** Miseczka typu XVIIIC z niskim załomem brzuśca; powierzchnia wygładzona, szaroczarna; śr. wylewu 12,5 cm, dna 6,5 cm, wys. 5,8 cm.

Grób 281

Uwaga! *Publikowana zapinka typu Almgren 161-162 z tego zespołu (W. Heym 1959-61, s. 154, por. tabl. VIII:5) w kartotece opisana jest jako grób 280.*

Grób 282 (Tabl. XXV/282)

1. Fragment wylewu naczynia o szarobrązowej, wygładzonej powierzchni.

Grób 284 (Tabl. XXVIII/284)

1. Górna partia naczynia o ukośnie ściętej do wewnątrz krawędzi; powierzchnia barwy czerwonobrązowej; śr. wylewu 17,5 cm.

Grób 291 (Tabl. XXVII/291)

1. Dwuuchy trójdzielny garnek II grupy, zdobiony w górnej partii brzuśca rytym ornamentem krokwiowym z polami na przemian gładkimi i chropowaconymi (popielnica?); wylew, szyja i część przydenna wygładzone, brzusiec chropowacony; powierzchnia szara; śr. wylewu 18 cm, dna 9,5 cm, wys. 22,5 cm.

Grób 292 (Tabl. XXVII/292)

1. Beczułkowaty kubek z zachowaną nasadą ucha; powierzchnia wyświecona, brązowa; śr. wylewu 10,5 cm, dna 6,5 cm, wys. 10 cm.

Grób 294 (Tabl. XXVIII/284)

1. Zachowane w górnych partiach naczynie misowate; powierzchnia wygładzona, szarobrązowa; śr. wylewu 16 cm.

Grób 295 (Tabl. XXVIII/295)

Grób popielnicowy. **1.** Mała wazka o pogrubionej, ukośnie ściętej do wewnątrz krawędzi (popielnica); powierzchnia barwy czarnej; śr. wylewu 11 cm, dna 7,5 cm, wys. 11,5 cm[18].

Grób 302 (Tabl. XXVIII/302)

1. Fragment wylewu naczynia o pogrubionej, ukośnie ściętej do wewnątrz krawędzi.

Grób 304 (Tabl. XXVIII/304)

1. Fragment wylewu naczynia o lekko pogrubionej, płasko ściętej krawędzi; powierzchnia żółtobrązowa; śr. wylewu ok. 16 cm.

Grób 305 (Tabl. XXVIII/305)

1. Duży garnek o pogrubionej, płasko ściętej krawędzi i silnie wydętym brzuścu, zaopatrzony pod krawędzią w cztery iksowate uszka (popielnica?); powierzchnia wyświecona, czarna; śr. wylewu 24 cm, dna 15 cm, wys. 27 cm.

Grób 307 (Tabl. XXVIII/307)

1. Beczułkowaty kubek z lekko wyodrębnioną, pogrubioną krawędzią, ucho taśmowate; powierzchnia wyświecona, czarna; śr. wylewu 13,3 cm, dna 8,5 cm, wys. 12 cm. **2.** Przydenna partia naczynia o wygładzonej, żółtoszarej powierzchni; śr. dna 13,5 cm. **3.** Fragmenty innych naczyń.

Grób 311 (Tabl. IV:5.6, XXVIII/311)

Grób popielnicowy. Heym (1959-61, s. 154) publikuje rysunki popielnicy i odkrytej w niej zapinki typu K. W kartotece znajduje się szkic jeszcze jednego naczynia z tego grobu. **1.** Fragmentarycznie zachowana waza o wygładzonej, czerwonoczarnej powierzchni; śr. dna 7 cm.

Grób 314 (Tabl. XXIX/314)

1. Fragment dolnej partii naczynia z wydzieloną stopką; śr. dna 10 cm.

Grób 317 (Tabl. XXVIII/317)

1. Profilowany, przysadzisty kubek o płasko ściętej krawędzi z wałeczkowatym uchem; powierzchnia wygładzona, brązowoszara; śr. wylewu 9 cm, dna 6 cm, wys. 7 cm.

---

[18] Przypuszczalnie nie było to jedyne naczynie z tego grobu – wskazuje na to literka *a* zamieszczona przy rysunku popielnicy.

Grób 318 (Tabl. XXIX/318)

1. Smukły dzban o pogrubionej krawędzi z iksowatym uchem; powierzchnia brązowoczarna; śr. wylewu 8,5 cm, dna 5,5 cm, wys. 17,5 cm.

Grób 324 (Tabl. XXIX/324)

1. Fragment górnej partii naczynia o lekko rozchylonej na zewnątrz krawędzi; powierzchnia niestarannie wykończona, czerwona; śr. wylewu 18 cm. **2.** Fragment górnej partii naczynia o facetowanej krawędzi; powierzchnia czerwonobrązowa; śr. wylewu 15,5 cm.

Grób 329 (Tabl. VIII:38–42, XXIX/329)

Grób popielnicowy. W publikacji Heyma (1959-61, s. 154) znajdują się rysunki popielnicy, przystawki oraz wyposażenia – brązowej zapinki z podwiniętą nóżką, dwudzielnej sprzączki z prostokątną skuwką oraz trójwarstwowego grzebienia rogowego. W archiwum zachował się rysunek dna jeszcze jednego naczynia z tego obiektu. **1.** Dno dużego naczynia o śr. 14 cm.

Grób 330 (Tabl. XXIX/330)

1. Górna partia naczynia o pogrubionej, płasko ściętej krawędzi; powierzchnia czerwonobrązowa, wygładzona; śr. wylewu 16 cm.

Grób 334 (Tabl. XXIX/334)

1. Fragmentarycznie zachowany profilowany kubek (?) z iksowatym uchem; śr. dna 9 cm.

Grób 339 (Tabl. XXIX/339)

1. Fragment górnej partii naczynia o facetowanej od wewnątrz krawędzi; powierzchnia barwy czerwonej; śr. wylewu 16,5 cm.

Grób 344 (Tabl. XXX/344)

Heym (1959-61, s. 154, ryc. 10:4.5) publikuje z tego grobu rysunki dwóch mis. W kartotece zachował się szkic ucha z innego naczynia z tego obiektu. **1.** Fragment taśmowatego ucha.

Grób 345 (Tabl. XXIX/345)

1. Fragmentarycznie zachowany smukły garnek o lekko pogrubionej krawędzi; powierzchnia brązowa; śr. wylewu 18,5 cm, dna 10 cm.

Grób 348 (Tabl. XXX/348)

W publikacji Heym (1959-61, s. 154) opisuje jedynie popielnicę – jajowaty garnek z rozchyloną krawędzią. Z kolei w archiwum znajdują się szkice dwóch naczyń z tego obiektu. **1.** Mały garnek z pogrubioną, facetowaną krawędzią; powierzchnia brązowa; śr. wylewu 13 cm, dna 7,5 cm, wys. 13 cm. **2.** Dolna partia miniaturowego naczynka o żółtobrązowej powierzchni; śr. dna 6 cm.

Grób 351 (Tabl. XXX/351)

1. Górna partia cienkościennej misy o lekko wyodrębnionej krawędzi; poniżej wylewu powierzchnia chropowacona;.barwa czerwonobrązowa; śr. wylewu 22,5 cm.

Grób 352 (Tabl. XXX/352)

1. Fragment misy o wyodrębnionej, pogrubionej i płasko ściętej krawędzi, partia przydenna niezachowana; powierzchnia szaroczarna, wygładzona; śr. wylewu 22 cm.

Grób 354 (Tabl. XXX/354)

1. Fragment misy o pogrubionej, płasko ściętej krawędzi; powierzchnia niestarannie wykończona, czerwonobrązowa; śr. wylewu 19 cm.

Grób 355 (Tabl. XXX/355)

1. Fragment górnej partii trójdzielnego naczynia o pogrubionej, płasko ściętej krawędzi; powierzchnia wyświecona, czarna; śr. wylewu 14 cm. **2.** Fragment środkowej partii naczynia zdobionego rytym ornamentem krokwiowym, ujętym w dwie poziome linie. **3.** Fragment ukośnie ściętego wylewu.

Grób 357 (Tabl. XXX/357)

1. Waza o lekko pogrubionej, rozchylonej krawędzi; dolna partia brzuśca chropowacona; powierzchnia czerwonobrązowa; śr. wylewu 19,5 cm, dna 10,5 cm, wys. 18,5 cm. **2.** Fragment misy o pogrubionym wylewie i silnie wygiętych ściankach bocznych; powierzchnia barwy czerwonobrązowej.

Grób 359 (Tabl. XXX/359)

1. Przydenna partia naczynia o czarnej, wyświeconej powierzchni; śr. dna 9,5 cm.

Grób 361 (Tabl. XXXI/361)

1. Waza o pogrubionej, lekko rozchylonej krawędzi, z chropowaconą dolną partią brzuśca; powierzchnia barwy czerwonej; śr. wylewu 20,5 cm, dna 10 cm, wys. 15,5 cm. **2.** Żelazna zapinka o konstrukcji późnolateńskiej, prawdopodobnie typu J; dł. 6,9–7,1 cm.

Grób 364 (Tabl. XXX/364)

1. Fragment pucharka na pustej nóżce VIII grupy, zdobionego w górnej partii brzuśca rytym meandrem; powierzchnia wyświecona, czarna; śr. Dna ok. 11 cm, zach. wys. ok. 18 cm.

Grób 366 (Tabl. XXXII/366)

1. Górna partia dużego garnka (?) o facetowanej krawędzi; powierzchnia żółtobrązowa, niestarannie wykończona; śr. wylewu 33 cm.

Grób 371 (Tabl. XXX/371)

1. Fragment przydennej partii naczynia na pustej nóżce (pucharka grupy XIII?); powierzchnia brązowoczarna; śr. dna 6 cm.

Grób 374 (Tabl. XXXI/374)

1. Zachowany w środkowej i dolnej partii garnek o czarnej powierzchni; śr. dna 13 cm. **2.** Fragmentarycznie zachowana lateńska (późnolateńska?) zapinka (żelazna?); zach. dł. 9,3 cm. **3.** Trzy żelazne nity umba, zapewne o półkulistych główkach. **4.** Żelazny tok broni drzewcowej; zach. dł. 6,3 cm.

Grób 376 (Tabl. I:7, XXXII/376)

Z grobu tego znany jest jedynie lancetowaty grot o zdobionym liściu (W. Heym 1959-61, s. 154). W archiwum zachował się rysunek naczynia (popielnicy?) oraz opis pozostałej ceramiki z tego obiektu. **1.** Przydenna partia dużego naczynia o czarnej, wyświeconej powierzchni; śr. dna 12 cm. **2.** Fragmenty ceramiki o żółtobrązowej powierzchni.

Grób 386 (Tabl. XXXII/386)

1. Waza o pogrubionej, facetowanej krawędzi z iksowatym uchem w górnej partii brzuśca; powierzchnia czerwonobrązowa, wygładzona, śr. wylewu 22,5 cm, dna 7,5 cm, wys. 18,3 cm.

Grób 387 (Tabl. IX:19–21, XXXIII/387, ryc. 3)

Grób podkloszowy. Z publikacji Heyma (1959-61, s. 154) znane są rysunki trzech naczyń z tego zespołu: klosza, popielnicy i pokrywy. W archiwum znajduje się szkic jeszcze jednego naczynia z tego obiektu, odkrytego w pobliżu popielnicy. **1.** Przydenna partia naczynia o wygładzonej, czerwonobrązowej powierzchni; śr. dna 11,5 cm.

Grób 388 (Tabl. XXXI/388)

1. Waza o rozchylonej, płasko ściętej krawędzi z iksowatym, profilowanym uchem w górnej partii brzuśca; dno wklęsłe; powierzchnia brązowoczarna; śr. wylewu 21 cm, dna 9 cm, wys. 17,5 cm.

Grób 390 (Tabl. XXXIII/390)

1. Zachowane w środkowej i dolnej partii duże naczynie o ciemnobrązowej powierzchni; śr. dna 11 cm.

Grób 391 (Tabl. XXXII/391)

1. Górna partia dużego garnka o lekko wyodrębnionej krawędzi; powierzchnia niestarannie wykończona, czerwonobrązowa; śr. wylewu 27,5 cm.

Grób 393 (Tabl. XXXI/393)

1. Waza o niewyodrębnionej, zaokrąglonej krawędzi; powierzchnia czerwona; śr. wylewu 18 cm, dna 10,5 cm, wys. ok. 15 cm.

Grób 395

Uwaga! *Wyposażenie tego grobu (trzy zapinki i klamra hakowa – Heym 1959-61, s. 155, por. tabl. III:18–21) w kartotece sygnowane jest jako grób 385.*

Grób 396 (Tabl. XXXII/396)

1. Żelazna zapinka o konstrukcji środkowolateńskiej z nałożoną brązową „koszulką", zapewne zdobioną; sądząc z opisu przy rysunku brązowa blaszka nałożona była również na cięciwę; dł. 5,8 cm.

Grób 397 (Tabl. IX:7–9, XXXIII/397)

Grób popielnicowy w obstawie kamiennej z dwoma pochówkami (W. Heym 1959-61, s. 155). W Muzeum w Kwidzynie zachowała się jedna z popielnic. **1.** Naczynie baniaste o wyodrębnionej, lekko rozchylonej krawędzi, cylindrycznej szyjce i silnie wydętym brzuścu; górna partia naczynia wygładzona, brzusiec w górnej części obmazywany, w dolnej – chropowacony; powierzchnia ceglastobrązowa; domieszka drobno- i średnioziarnista; śr. wylewu 15,5 cm, dna 11 cm, wys. 29 cm; nr inw. MKA 393.

Grób 401 (Tabl. XXXIV/401)

1. Fragmentarycznie zachowany profilowany kubek (?) z taśmowatym uchem w górnej partii brzuśca; powierzchnia szaroczarna, niestarannie wykończona; śr. dna 6,5 cm. **2.** Żelazna podkówka do butów z trzema zaczepami; dł. taśmy 11 cm[19].

Grób 403 (Tabl. XXXIV/403)

1. Fragment przydennej partii naczynia o baniastym, lekko chropowaconym brzuścu; powierzchnia czerwonobrązowa; śr. dna 9,5 cm. **2.** Fragmentarycznie zachowane miniaturowe naczynko o silnie wydętym brzuścu; śr. dna 6 cm. **3.** Cienkościenna stożkowata misa o niewyodrębnionej krawędzi i niezachowanej partii przydennej; śr. wylewu 18,5 cm. **4.** Przydenna partia naczynia; śr. dna 13 cm. **5.** Fragment lekko pogrubionego, zaokrąglonego wylewu. **6.** Fragment taśmowatego ucha.

Grób 404 (Tabl. XXXIII/404)

1. Zachowane w środkowej i dolnej partii naczynie o baniastym brzuścu; powierzchnia barwy żółtobrązowej; śr. dna 11 cm.

Grób 405 (Tabl. XXXIII/405)

1. Fragmentarycznie zachowana, silnie skorodowana, żelazna zawiaskowa klamra hakowa; zach. dł. 14,8 cm.

Grób 406 (Tabl. IX:17,18, XXXIII/406)

Grób popielnicowy kultury pomorskiej, w skład wyposażenia którego wchodziła żelazna bransoleta (W. Heym 1959-61, s. 155). Zabytek ten znajduje się obecnie w zbiorach Muzeum Archeologicznego w Gdańsku. **1.** Zachowana we fragmentach brązowa bransoleta ze sztabki o okrągłym przekroju; śr. 4,1 cm; nr inw. MAG 0634/01/01.

Grób 414 (Tabl. XXXIII/414)

1. Przydenna partia dużego naczynia o niestarannie wykończonej, czerwonej powierzchni; śr. dna 16 cm.

Grób 416 (Tabl. XXXV/414)

1. Garnek o lekko wyodrębnionej krawędzi z dwoma taśmowatymi uchami w górnej partii brzuśca; dno lekko wklęsłe; powierzchnia niestarannie wygładzona, czerwonobrązowa w czarne plamy; śr. wylewu 15,5 cm, dna 11,5 cm, wys. 21 cm.

[19] Analogiczne zabytki wystąpiły również na cmentarzysku w Grudziądzu Rządzu/*Rondsen*, groby 444, 451 i 638 (por. S. Anger 1890, s. 38, 48, tabl. 9:2–7.12–15, 20:4). Ogromne podobieństwo do okazów średniowiecznych i nowożytnych (por. np. K. Moszyński 1929, s. 624–626) oraz zupełnie unikatowy charakter wśród materiałów późnolateńskich/wczesnorzymskich nakazuje dużą ostrożność przy ich interpretacji.

Grób 420 (Tabl. XXXII/420)

1. Profilowany kubek o rozchylonej krawędzi, z zachowaną dolną partią ucha; powierzchnia barwy szaroczarnej; śr. wylewu 12,5 cm, dna 6 cm, wys. 9,5 cm. **2.** Przydenna partia naczynia o brązowoczarnej, wygładzonej powierzchni; śr. dna 7 cm.

Grób 421 (Tabl. XXXV/421)

1. Górna partia naczynia o rozchylonej, ukośnie ściętej krawędzi; powierzchnia wygładzona, żółtobrązowa; śr. wylewu 20 cm.

Grób 422 (Tabl. XXXIV/422)

Grób jamowy. **1.** Kubek o krótkiej, cylindrycznej szyjce i baniastym brzuścu, zachowana dolna partia ucha; powierzchnia czerwona; śr. wylewu 7 cm, dna 6,5 cm, wys. 6,5 cm. **2.** Fragment naczynia o karbowanej (?) krawędzi.

Grób 428 (Tabl. XXXIII/428)

1. Mała wazka o rozchylonej krawędzi z taśmowatym uchem poniżej wylewu; powierzchnia wyświecona, czerwonobrązowa; śr. wylewu 15 cm, dna 6,2 cm, wys. 10 cm.

Grób 430 (Tabl. XXXV/430)

1. Przydenna partia naczynia o wygładzonej, brązowoczarnej powierzchni; śr. dna 6,5 cm.

Grób 434 (Tabl. XXXIV/434)

1. Waza (typu IVB?) o krótkiej cylindrycznej szyjce i baniastym brzuścu; powierzchnia brązowa; śr. wylewu 17,5 cm, dna 8 cm, wys. 19,5 cm.

Grób 436 (Tabl. XXXIV/436)

1. Wazka o lejkowato rozchylonej krawędzi, z taśmowatym uchem w górnej partii brzuśca i z lekko wyodrębnioną nóżką; powierzchnia żółtobrązowa; śr. wylewu 17,5 cm, dna 9 cm, wys. 11 cm.

Grób 456 (Tabl. XXXIV/456)

1. Górna partia misy o pogrubionej, ukośnie ściętej do wewnątrz krawędzi; powierzchnia szara; śr. wylewu 19 cm.

Grób 460

Uwaga! *Publikowane przez Heyma (1959-61, s. 155, por. tabl. III:24.28.29) jako wyposażenie grobu 460 żelazny nożyk sierpikowaty oraz dwa paciorki wg kartoteki wchodziły w skład inwentarza grobu 62 (jeden z paciorków opisany jest jako prześlik).*

Grób 462 (Tabl. XXXV/462)

1. Dolna partia małego naczynka o wyświeconej, czarnej powierzchni; śr. dna 5,5 cm.

Grób 463 (Tabl. XXXV/463)

1. Zachowane w środkowej i dolnej partii małe naczynko o czarnej, wyświeconej powierzchni; śr. dna 6 cm.

Grób 465 (Tabl. XXXV/465)

1. Fragment wylewu naczynia o płasko ściętej, pogrubionej krawędzi. **2.** Przydenna partia małego naczynka o czarnej, wyświeconej powierzchni; śr. dna 6 cm.

Grób 468 (Tabl. XXXV/468)

1. Fragmentarycznie zachowana żelazna zapinka o konstrukcji późnolateńskiej, zapewne typu K; dł. 8,2–8,5 cm.

Grób 473 (Tabl. XXXV/473)

1. Fragmentarycznie zachowana żelazna zapinka przypuszczalnie o konstrukcji późnolateńskiej; zach. dł. 3,5–3,9 cm.

Grób 478 (Tabl. XXXV/478)

Grób popielnicowy. **1.** Dolna partia dużego naczynia o lekko wklęsłym dnie (popielnica); powierzchnia czarna; śr. dna 14 cm.

Grób 481 (Tabl. XXXV/481)

1. Górna partia małego garnka o facetowanej krawędzi; powierzchnia wygładzona, szarobrązowa; śr. wylewu 15,5 cm.

Grób 482 (Tabl. XXXVI/482)

1. Situla V grupy z dwoma taśmowatymi uszkami, zdobiona w górnej partii brzuśca rytym ornamentem meandrowym (popielnica?); powierzchnia czarna, wyświecona; śr. wylewu 14 cm, dna 11 cm, wys. 22 cm.

Grób 486 (Tabl. XXXVI/486)

1. Górna partia garnka o niewyodrębnionej krawędzi, z taśmowatym uchem; część podkrawędna zagładzona, brzusiec chropowacony; powierzchnia żółtobrązowa; śr. wylewu 18,5 cm.

Grób 487 (Tabl. XXXVI/487)

1. Górna partia naczynia o niewyodrębnionej krawędzi i jajowatym brzuścu; część podkrawędna zagładzona, brzusiec chropowacony; powierzchnia barwy żółtobrązowej; śr. wylewu 18 cm. **2.** Fragmenty naczynia o wygładzonej, czarnej powierzchni. **3.** Fragmenty naczynia o czerwonej, wygładzonej powierzchni.

Groby wczesnośredniowieczne

Grób 7 (Tabl. XXXVII/7)

1. Zachowany w górnych partiach garnek z rozchylonym wylewem, z widocznymi śladami obtaczania; śr. wylewu 18 cm.

Grób 161 (Tabl. XXXVII/161)

1. Przysadzisty garnek z profilowana krawędzią, zdobiony w górnej partii nakłuciami (?); widoczne ślady obtaczania; powierzchnia brązowoszara; śr. wylewu 13,3 cm, dna 9,2 cm, wys. 8,5 cm. **2.** Zachowany w górnych partiach garnek ze śladami obtaczania; powierzchnia szara; śr. wylewu 15 cm. **3.** Zachowany w górnych partiach garnek ze śladami obtaczania; na załomie brzuśca listwa z nacięciami; śr. wylewu 14,6 cm. **4.** Dolna partia naczynia z lekko wklęsłym dnem, ze śladami obtaczania; powierzchnia czerwonobrązowa; śr. dna 12 cm.

Grób 232 (Tabl. XXXVII/232)

1. Zachowany w górnej partii garnek z profilowaną krawędzią, ze śladami obtaczania; na załomie brzuśca listwa z ukośnymi nacięciami; powierzchnia czerwona; śr. wylewu 20 cm.

Grób 370 (Tabl. XXXVIII/370)

1. Fragment dolnej partii naczynia ze śladami obtaczania, ze znakiem garncarskim na dnie; śr. dna 9,4 cm. **2.** Fragment naczynia o czarnej, zapewne zdobionej powierzchni.

Grób 417 (Tabl. XXXVII/417)

1. Garnek ze śladami obtaczania, zdobiony na załomie brzuśca; dno lekko wklęsłe; powierzchnia czerwonobrązowa; śr. wylewu 12 cm, dna 7 cm, wys. 12,5 cm.

Grób 423 (XXXVIII/423)

1. Garnek ze śladami obtaczania; powierzchnia czerwonobrązowa; śr. wylewu 17 cm, dna 8,2 cm, wys. 18 cm. **2.** Mały garnek z wyodrębnionym dnem, z widocznymi śladami obtaczania; powierzchnia barwy czerwonobrązowej; śr. wylewu 10,8 cm, dna 6 cm, wys. 9,5 cm.

Grób 437 (Tabl. XXXVIII/437)

1. Zachowany w górnej partii garnek ze śladami obtaczania; powierzchnia czerwonobrązowa; śr. wylewu 15 cm. **2.** Górna partia małego naczynia o profilowanej krawędzi, zdobionego na załomie brzuśca, ze śladami obtaczania; śr. wylewu 11,6 cm. **3.** Dolna partia naczynia z wklęsłym dnem, ze śladami obtaczania; powierzchnia czerwona; śr. dna 8 cm. **4.** Dolna partia obtaczanego naczynia z wklęsłym dnem, ze znakiem garncarskim na dnie; śr. dna 7 cm.

Ceramika i zabytki z nieokreślonych obiektów (Tabl. XXVI)

1. Zachowane w Muzeum w Kwidzynie małe naczynko o krótkiej, lekko rozchylonej szyjce, baniastym, prawie kulistym brzuścu i wyodrębnionej stopce; powierzchnia wyświecona, brunatna w czarne plamy; domieszka drobnoziarnista; śr. wylewu 8 cm, dna 4,2–4,5 cm, wys. 8 cm; nr inw. MKA 55. **2.** Fragment górnej partii naczynia o lekko pogrubionej, płasko ściętej krawędzi, lekko podkreślonej szyjce i baniastym brzuścu; powierzchnia barwy brązowej; śr. wylewu 15 cm. **3.** Przepalony krążkowaty przęślik gliniany o ceglastoszarej, startej powierzchni; śr. 3,6–3,8 cm; wys. 1,2 cm; nr inw. MKA 54.

2. Osada

Osada kultury wielbarskiej w Bystrzcu (niemiecki numer inwentarzowy 1694) położona była na terasie zalewowej między Nogatem a Liwą. Brak jest, niestety, dokładniejszej lokalizacji względem cmentarzyska. Pierwsze badania ratownicze przeprowadził W. Heym 3 listopada 1929 roku, po zgłoszeniu przez właściciela terenu Schulza odkrycia pozostałości paleniska, dużych kamieni i dużych fragmentów polepy. Podczas tych badań Heym (1929, ryc. 4; 1935, ryc. 7; por. K. Przewoźna 1972, ryc. 11) odkrył pozostałości dwuizbowego budynku o konstrukcji słupowej z centralnie usytuowanym paleniskiem z obudową kamienną. Liczne fragmenty naczyń (W. Heym 1929, ryc. 6; R. Schindler 1940, tabl. 2:6, 3:8, 17:1; K. Przewoźna 1972, ryc. 12) zalegające głównie w obrębie paleniska, pozwoliły na datowanie obiektu na lata 150–250 po Chr. (K. Przewoźna 1972, s. 210)[20].

Kolejne badania osady, także o charakterze ratowniczym, miały miejsce w 1938 roku. Jak wynika z zachowanego w Muzeum w Kwidzynie pisma z dnia 10 października 1938 roku[21], podczas prac na cmentarzysku W. Heym przeprowadził prospekcję badanej w 1929 roku osady, gdzie na świeżo zaoranym polu natrafił na zarysy kilku obiektów – jednego paleniska (?) oraz sześciu budynków mieszkalnych. Obiekty te natychmiast po odkryciu zostały wyeksplorowane. Jest to jedyna zachowana w archiwaliach kwidzyńskich wzmianka o dalszych badaniach na osadzie.

W archiwaliach zachowały się szkice kilku naczyń, odkrytych w poszczególnych obiektach. W opisach

[20] Materiały te publikowane są także w pracy M. J. Hoffmanna (1999, s. 25, tabl. CLXII:1–12) na podstawie rysunków z przechowywanej w Muzeum Warmii i Mazur kartoteki Hansa Schleifa. Datowane są na wydzieloną przez autora II–III fazę osadnictwa w strefie nadbałtyckiej (tj. od wczesnej epoki żelaza po początek pierwszego wieku po Chr.). Prawdopodobnie na nieporozumieniu polega również opublikowanie razem z nimi ceramiki pochodzącej z cmentarzyska (M. Hoffmann 1999, tabl. CLXII:2–7.11), opisanej jako: *Ceramika osadnicza z młodszego okresu przedrzymskiego z zachodniej części Pojezierza Iławskiego*. Zamieszczona w katalogu pracy informacja: *Osiedle. Czas i okoliczności odkrycia nieznane*, sugerująca istnienie kolejnego, nie odnotowanego w literaturze osiedla (wczesnożelaznego bądź późnolateńskiego) może przyczynić się do błędnego powiększenia liczby stanowisk archeologicznych znanych z okolic Bystrzca.

[21] *Weißhof. 1694. II. Während der Grabung in Weißhof (Spätlatenegräberfelde am Fiedhoh) besuche ich auch die Stelle, auf der ich vor etwa 10 Jahren das vorgeschichtliche Haus gegraben habe. Das Feld ist frisch und zwar tief gepflügt. Eine tiefschwarze Stelle lasse ich durch meinen Neffen stud. prähist. Jochen Freytag freilegen, die Masse Scherben herausnehmen. Ein Teil von ihnen ist bereits ausgepflügt. Skoizze leigt bei* [do notatki dołączone są polowe rysunki na papierze milimetrowym]. *Noch wervollen ist mir, dass auf dem frisch gepflugten Felde sich ganz deutlich die Umrisse von etwa 6 Gebäuden deutlich sich abheben. Auf einem ist frischer Lehmbewurf ausgepflügt. Da das Feld am nächsten Tage besät werden muß, stehe ich vor einer Grabung ab. 10.Ok.1938. Heym* (pisownia według oryginału).

ceramiki przy numerze stanowiska widnieje cyfra „II", która podobnie jak w wypadku identycznej adnotacji w piśmie o kolejnych odkryciach, ma na celu rozróżnienie materiałów z badań z lat 1929 i 1938. Z kolei przy nich znajdują się numery prawdopodobnie poszczególnych obiektów.

Obiekt 1 – waza (typ IVB?) z baniastym, wyodrębnionym brzuścem o wyświeconej, czarnej powierzchni; śr. wylewu 14,3 cm, dna 8 cm, wys. 14, cm (Tabl. XXXIX:1).

Obiekt 2 – górna partia garnka (typ IB?)o krótkiej cylindrycznej szyjce i jajowatym brzuścu; szyjka i górna część brzuśca wygładzone, pozostała zachowana partia brzuśca chropowacona; barwa czarna; śr. wylewu 22 cm (Tabl. XXXIX:7).

Obiekt 3 – **1.** Szerokootworowa misa na lekko wydzielonej stopce (typ XaB); część przykrawędna i przydenna wygładzone, pozostała partia chropowacona; barwa brązowoczarna; śr. wylewu 35,5 cm, dna 15 cm, wys. 16 cm (Tabl. XXXIX:4). **2.** Zachowana w górnych partiach misa na wydzielonej stopce (?); dolna partia brzuśca chropowacona; barwa brązowoczarna; śr. wylewu 34,5 cm (Tabl. XXXIX:2).

Obiekt 4 – waza (typ IVB?) o cylindrycznej szyjce i łagodnie profilowanym brzuścu; powierzchnia wyświecona, czarna; śr. wylewu 16,3 cm, dna 9,5 cm, wys. 14 cm (Tabl. XXXIX:3).

Poza ceramiką, którą bez wątpliwości można identyfikować jako pochodzącą z badań z 1938 roku, w archiwaliach znajdują się rysunki trzech innych naczyń, opisane jedynie jako *Siedlung* oraz *Siedlung B*. Ustalenie, czy zostały one odkryte w 1929 czy w 1938 roku jest obecnie niemożliwe. Pewną wskazówką, przemawiającą tu raczej za tą drugą datą, jest ich brak we wcześniejszych publikacjach (por. W. Heym 1929, ryc. 6; K. Przewoźna 1972, ryc. 12).

Siedlung B – **1.** Fragment górnej partii naczynia z taśmowatym uchem; powierzchnia chropowacona, czerwonobrązowa; śr. wylewu 20 cm (Tabl. XXXIX:6). **2.** Fragment górnej partii naczynia z taśmowatym uchem o wygładzonej, czerwonobrązowej powierzchni; śr. wylewu ok. 19 cm (Tabl. XXXIX:5).

Siedlung – zachowany w całości garnek (typ IB) o cylindrycznej szyjce i jajowatym brzuścu; część przykrawędna i przydenna wygładzone, pozostała partia chropowacona; śr. wylewu 23,2 cm, dna 15 cm, wys. 34 cm (Tabl. XXXIX:8).

Mgr Aleksandra Żórawska
Państwowe Muzeum Archeologiczne w Warszawie
ul. Długa 52
00-241 Warszawa

LITERATURA

Anger, S.
1890 Das Gräberfeld zu Rondsen im Kreise Graudenz, Graudenz. Reed. R. Hachmann, F. Stein, Rondsen–Rządz. Gräberfeld und Fürstengräber, Bonn 1972, s. [1]–[70].

Almgren, O.
1923 Studien über nordeuropäische Fibelformen der ersten nachchristlichen Jahrhunderte mit Berücksichtigung der provinzialrömischen Formen, Mannus-Bibliothek 23, Leipzig[2].

Dąbrowska, T.
1988 Wczesne fazy kultury przeworskiej. Chronologia – zasięg – powiązania, Warszawa.

Heym, W.
1929 Ein Beitrag zum Hausbau während der Römischen Kaiserzeit im Gebiet der unteren Weichsel, Prussia 29, s. 174–192.
1935 Das vorgeschichtliche Haus in den Kreisen Stuhm, Marienwerder und Rosenberg, „Altpreußen" 1/2, s. 77–89.
1939 Tätigskeitbericht des Heimatmuseums Westpreußen in Marienwerder (für die Kreise Stuhm, Marienwerder und Rosenberg), „Nachrichtenblatt für deutsche Vorzeit" 15, s. 301–309.
1959-61 Drei Spätlatènegräberfelder aus Westpreußen, „Offa" 17/18, s. 143–170.

Hoffmann, M. J.
1999 Źródła do kultury i osadnictwa południowo-wschodniej strefy nadbałtyckiej w I tysiącleciu p.n.e, Olsztyn.

Kazimierczak, E., Wichrowska, E.
1987 Wielokulturowe cmentarzysko w Nowym Targu w świetle badań w latach 1974–1980, (w:) A. Pawłowski (red.), Badania archeologiczne w woj. elbląskim w latach 1980–83, Malbork, s. 289–306.

Kostrzewski, J.
1919 Die ostgermanische Kultur der Spätlatènezeit, Mannus-Bibliothek 18, Würzburg.

Łuka, L. J.
1979 Kultura wejherowsko-krotoszyńska, (w:) Prahistoria ziem polskich IV, s. 147–168.

Moszyński, K.
1929 Kultura ludowa Słowian. Część I. Kultura materialna, Kraków.

Nowakowski, W.
1998 Głos w dyskusji, (w:) M. Karczewski (red.), Ceramika zachodniobałtyjska od wczesnej epoki żelaza do początku ery nowożytnej. Materiały z konferencji – Białystok, 14–16 maja 1997, Białystok, s. 77–80.

Przewoźna, K.
1972 Osiedla z okresów późnolateńskiego i wpływów rzymskich na Pomorzu Wschodnim, „Pomorania Antiqua" III, s. 163–277.

Schindler, R.
1940 Die Besiedlungsgeschichte der Goten und Gepiden im unteren Weichselraum auf Grund der Tongefäße, Quellenschriften zur ostdeutschen Vor- und Frühgeschichte 6, Leipzig.

Wołągiewicz, R.
1974 Zagadnienie stylu wczesnorzymskiego w kulturze wielbarskiej, (w:) Studia Archaeologica Pomeranica, Koszalin, s. 129–152.
1981 Systematyka kulturowa. Kultura oksywska, (w:) Prahistoria ziem polskich V, s. 139–143.
1993 Ceramika kultury wielbarskiej między Bałtykiem a Morzem Czarnym, Szczecin.
1995 Lubowidz. Ein birituelles Gräberfeld der Wielbark-Kultur aus der Zeit vom Ende des 1. Jhs. v. Chr. bis zum Anfang des 3. Jhs. n. Chr., Monumenta Archaeologica Barbarica I, Kraków.

Woźniak, Z.
1995 Głos w dyskusji, (w:) T. Węgrzynowicz, M. Andrzejowska, J. Andrzejowski, E. Radziszewska (red.), Kultura pomorska i kultura grobów kloszowych. Razem czy osobno? Materiały z konferencji w dniach 24–26 listopada 1993, Warszawa, s. 389–392.

UNPUBLISHED AND SURVIVED MATERIALS FROM EXCAVATIONS OF WALDEMAR HEYM AT BYSTRZEC, DISTR. KWIDZYN (WEIßHOF, KR. MARIENWERDER)

SUMMARY

The archive of the Museum in Kwidzyn houses documentation from research carried out by Waldemar Heym, for many decades head of the *Heimatmuseum Marienwerder* (Regional Museum in Kwidzyn), at Bystrzec, comm. and distr. Kwidzyn, pomorskie *voivodship* (*Weißhof, Kr. Marienwerder*). Between late 1920s and 30s Heym partly investigated a Roman period settlement and a multiple culture cemetery from a period spanning Early Iron and Late Roman age. The research results were published in fragmentary and random fashion (W. Heym 1929; 1935; 1939; 1959-61; *cf* also K. Przewoźna 1972, p. 209–210). The W. Heym file in keeping of the Kwidzyn Museum contains drawings of a number of unpublished assemblages from both sites as well as drawings of finds forming part of a number of published assemblages, for an unknown reason not included in the publications.

The cemetery at Bystrzec (German inventory number 2884) was discovered and investigated in 1938. Of nearly 500 excavated graves the majority were burials associated with Oksywie culture; a much smaller number, with the earliest Pomeranian and the later Wielbark culture. The site also produced traces of Neolithic occupation and several early medieval graves. W. Heym published much of the excavated material from the cemetery shortly after the war (1959-61) on the basis of notes available to him after he left the region. Archival records preserved in the Museum in Kwidzyn contain drawings of the furnishings of several dozen unpublished graves and drawings of finds associated with assemblages subjected by W. Heym to follow-up study but not included in his publications. Among the pottery pieces recovered from the cemetery of special interest is a tripartite vessel from grave 185 (Fig. 2, pl. XXIII/185).

The Wielbark culture settlement at Bystrzec (German inventory number 1694) lies on a flood terrace between the Nogat – distributary of the Vistula – and the Liwa. First rescue excavations carried out by W. Heym in 1929 revealed traces of a two-room post structure featuring a central hearth within a stone setting. Numerous pottery fragments helped to date the feature to AD 150–250 (W. Heym 1929; K. Przewoźna 1972). The next rescue investigation, made in 1938, uncovered the remains of a single hearth (?) and six dwelling structures. The archival records from this research, next to a brief report, contain line drawings of several vessels discovered in individual features. This is the only information on the 1938 excavation of the settlement at Bystrzec.

tłum. A. Kinecka

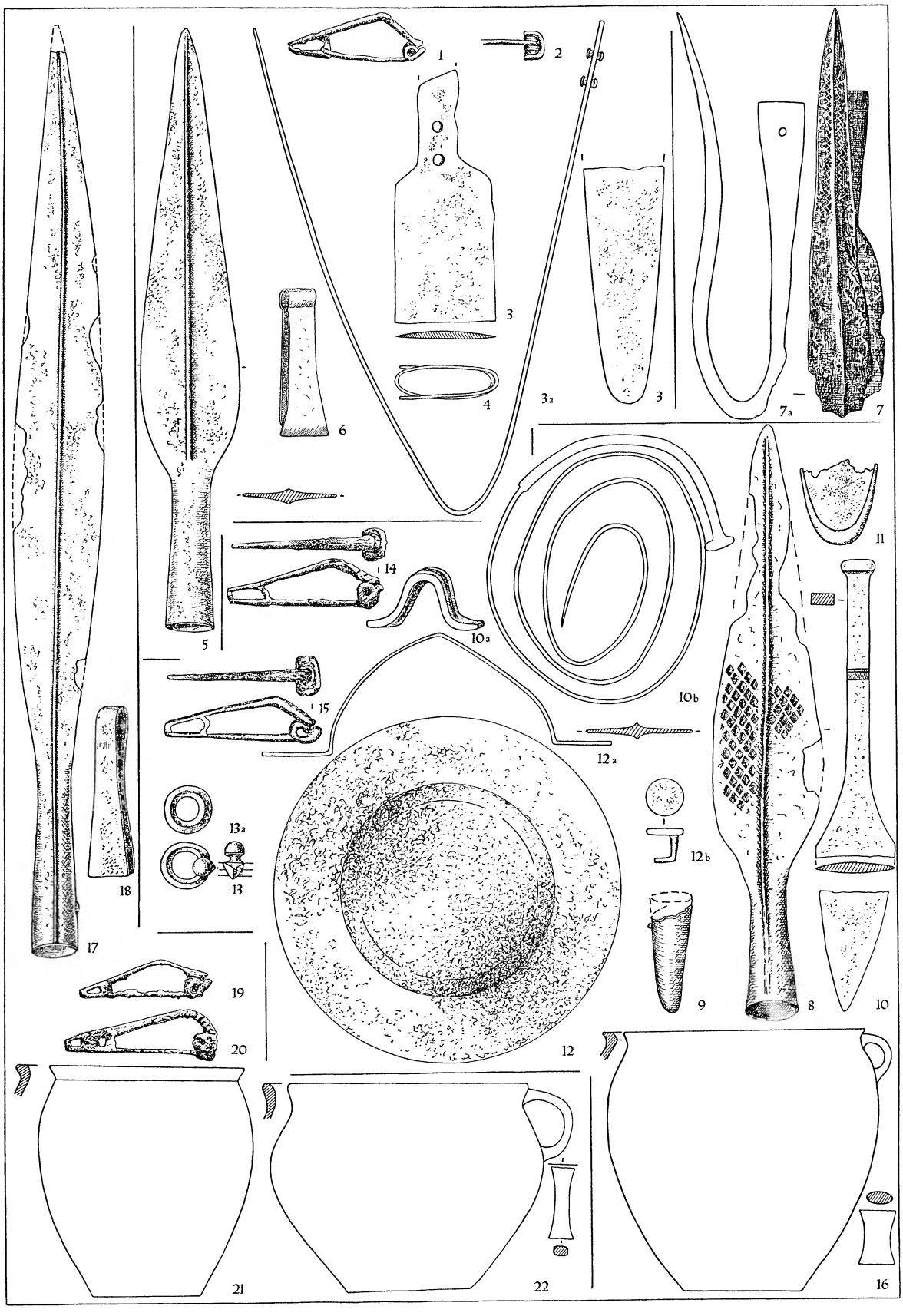

Tabl. I. B y s t r z e c. 1–6 – grób 94; 7 – grób 376; 8–16 – grób 309; 17–22 – grób 37 (4.13 – brąz, 1–3.5–12.14.15.17–20 – żelazo,16.21.22 – glina). *1–15.17–20 – $^1/_3$; pozostałe – $^1/_6$*. Wg W. Heyma 1959-61

Pl. I. B y s t r z e c. 1–6 – grave 94; 7 – grave 376; 8–16 – grave 309; 17–22 – grave 37 (4.13 – bronze, 1–3.5–12.14.15.17–20 – iron, 16.21.22 – clay). *1–15.17–20 – $^1/_3$; others – $^1/_6$*. After W. Heym 1959-61

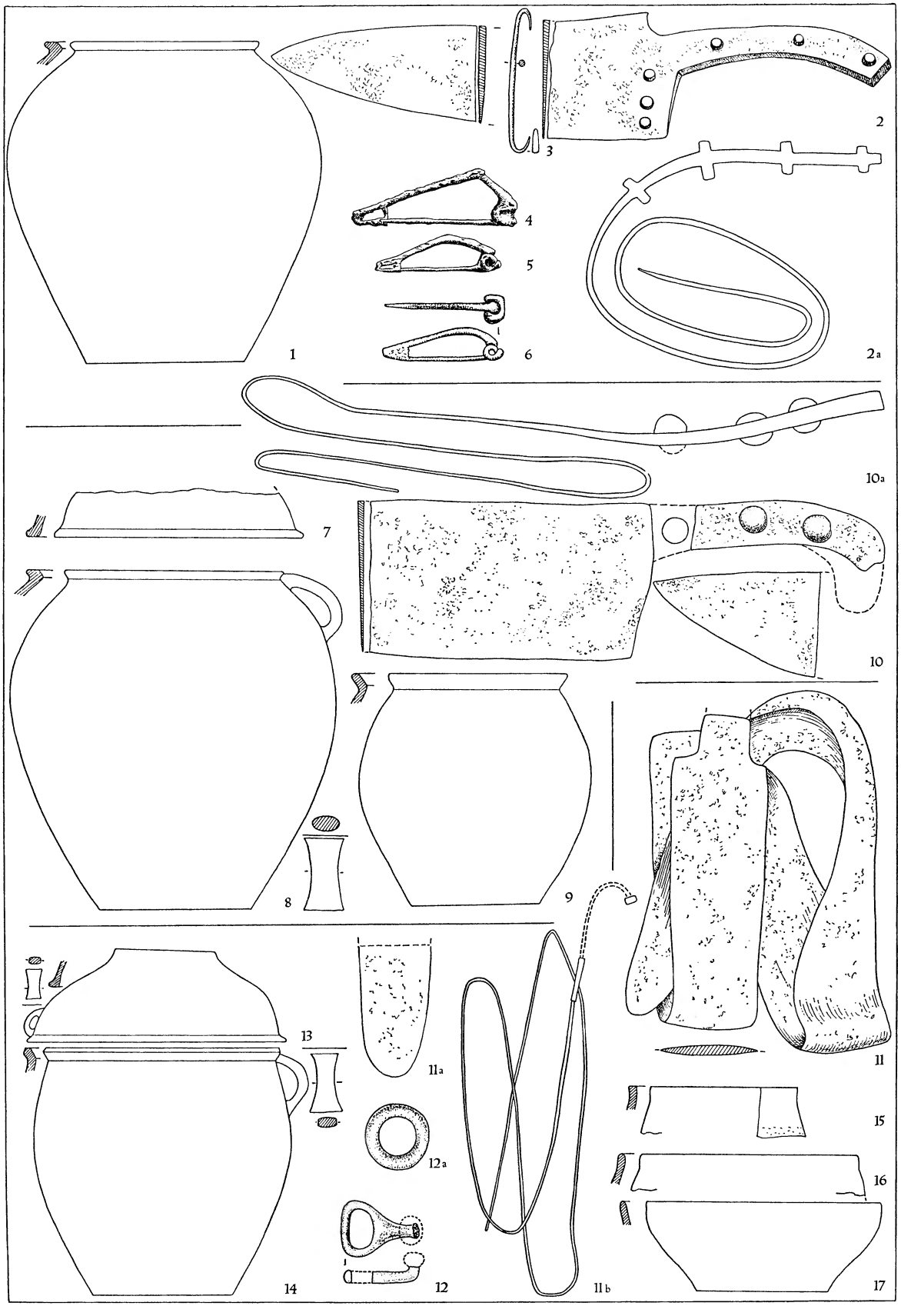

Tabl. II. B y s t r z e c. 1–6 – grób 34; 7–10 – grób 47; 11–17 – grób 48 (3.12 – brąz, 2.4–6.10.11 – żelazo, 1.7–9.13–17 – glina). *2–6.10–12 – 1/3; pozostałe – 1/6.* Wg W. Heyma 1959-61

Pl. II. B y s t r z e c. 1–6 – grave 34; 7–10 – grave 47; 11–17 – grave 48 (3.12 – bronze, 2.4–6.10.11 – iron, 1.7–9.13–17 – clay). *2–6.10–12 – 1/3; others – 1/6.* After W. Heym 1959-61

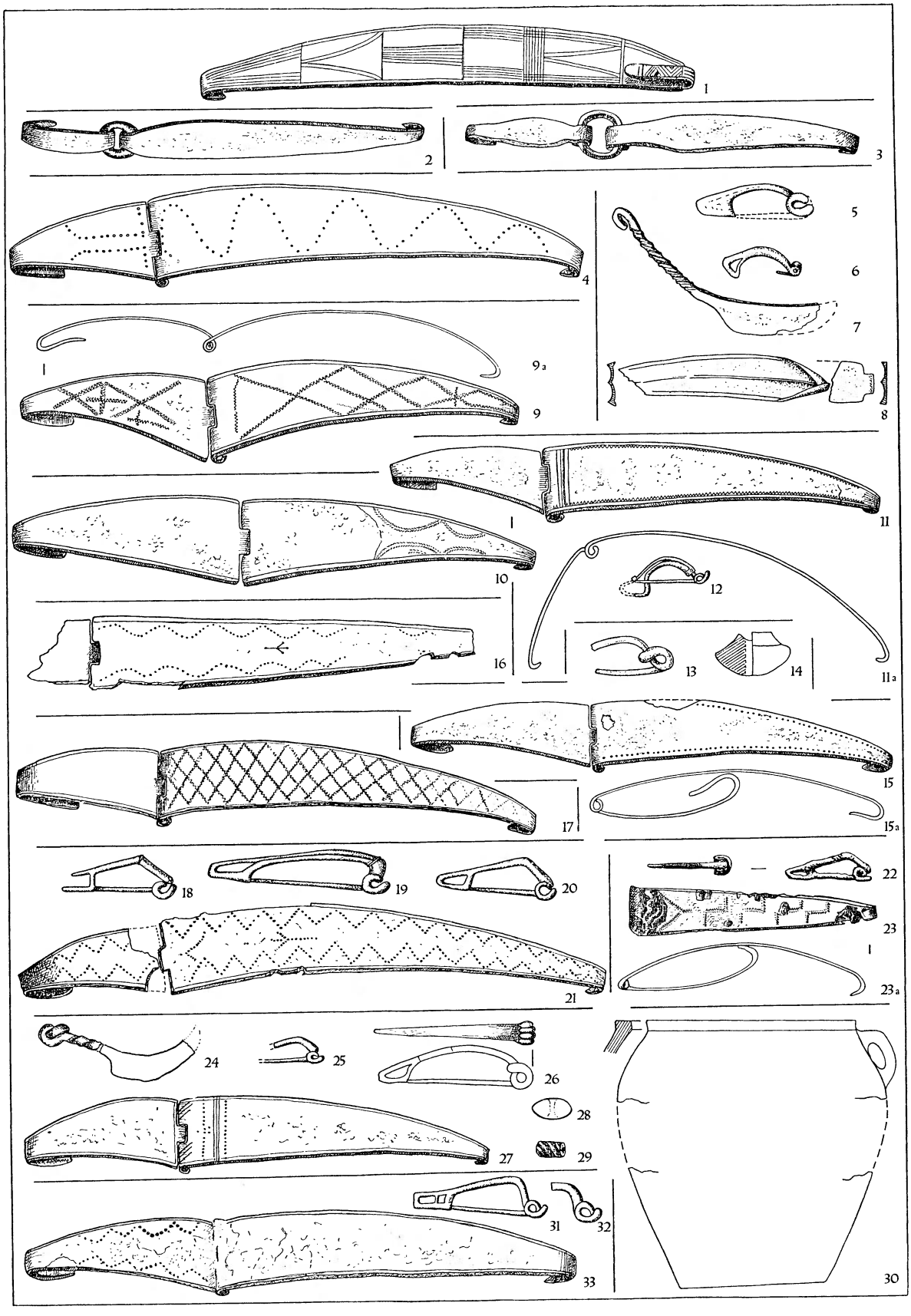

Tabl. III. B y s t r z e c. 1 – grób 81; 2 – grób 32; 3 – grób 300; 4 – grób 55; 5–8 – grób 100; 9 – grób 454; 10 – grób 173; 11.12 – grób 363; 13–15 – grób 333; 16 – grób 180; 17 – grób 62; 18–21 – grób 395; 22.23 – grób 146; 24–30 – grób 460; 31–33 – grób 341 (1–13.15–27.31–33 – żelazo, 14.30 – glina, 28.29 – szkło). *1–29.31–33 – 1/3; pozostałe – 1/6.* Wg W. Heyma 1959-61

Pl. III. B y s t r z e c. 1 – grave 81; 2 – grave 32; 3 – grave 300; 4 – grave 55; 5–8 – grave 100; 9 – grave 454; 10 – grave 173; 11.12 – grave 363; 13–15 – grave 333; 16 – grave 180; 17 – grave 62; 18–21 – grave 395; 22.23 – grave 146; 24–30 – grave 460; 31–33 – grave 341 (1–13.15–27.31–33 – iron, 14.30 – clay, 28.29 – glass). *1–29.31–33 – 1/3; others – 1/6.* After W. Heym 1959-61

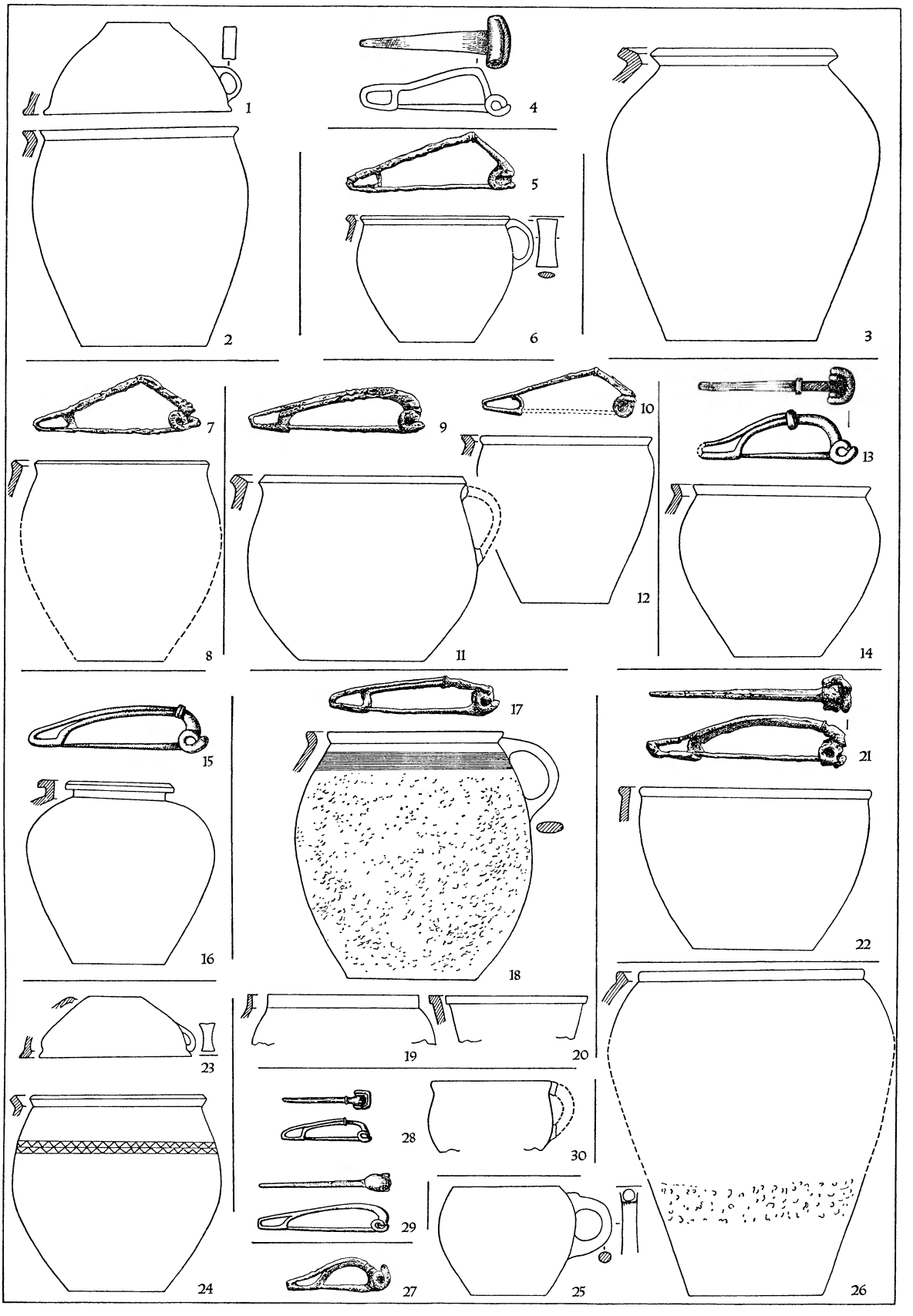

Tabl. IV. B y s t r z e c. 1–4 – grób 133; 5.6 – grób 311; 7.8 – grób 273; 9–12 – grób 274; 13.14 – grób 471; 15.16 – grób 179; 17–20 – grób 56; 21.22 – grób 147; 23–27 – grób 183; 28–30 – grób 79 (4.5.7.9.10.13.15.17.21.27–29 – żelazo, 1–3.6.8.11.12.14.16.18–20.22–26.30 – glina). *4.5.7.9.10.13.15.17.21.27–29 – 1/3; pozostałe – 1/6.* Wg W. Heyma 1959-61

Pl. IV. B y s t r z e c. 1–4 – grave 133; 5.6 – grave 311; 7.8 – grave 273; 9–12 – grave 274; 13.14 – grave 471; 15.16 – grave 179; 17–20 – grave 56; 21.22 – grave 147; 23–27 – grave 183; 28–30 – grave 79 (4.5.7.9.10.13.15.17.21.27–29 – iron, 1–3.6.8.11.12.14.16.18–20.22–26.30 – clay). *4.5.7.9.10.13.15.17.21.27–29 – 1/3; others – 1/6.* After W. Heym 1959-61

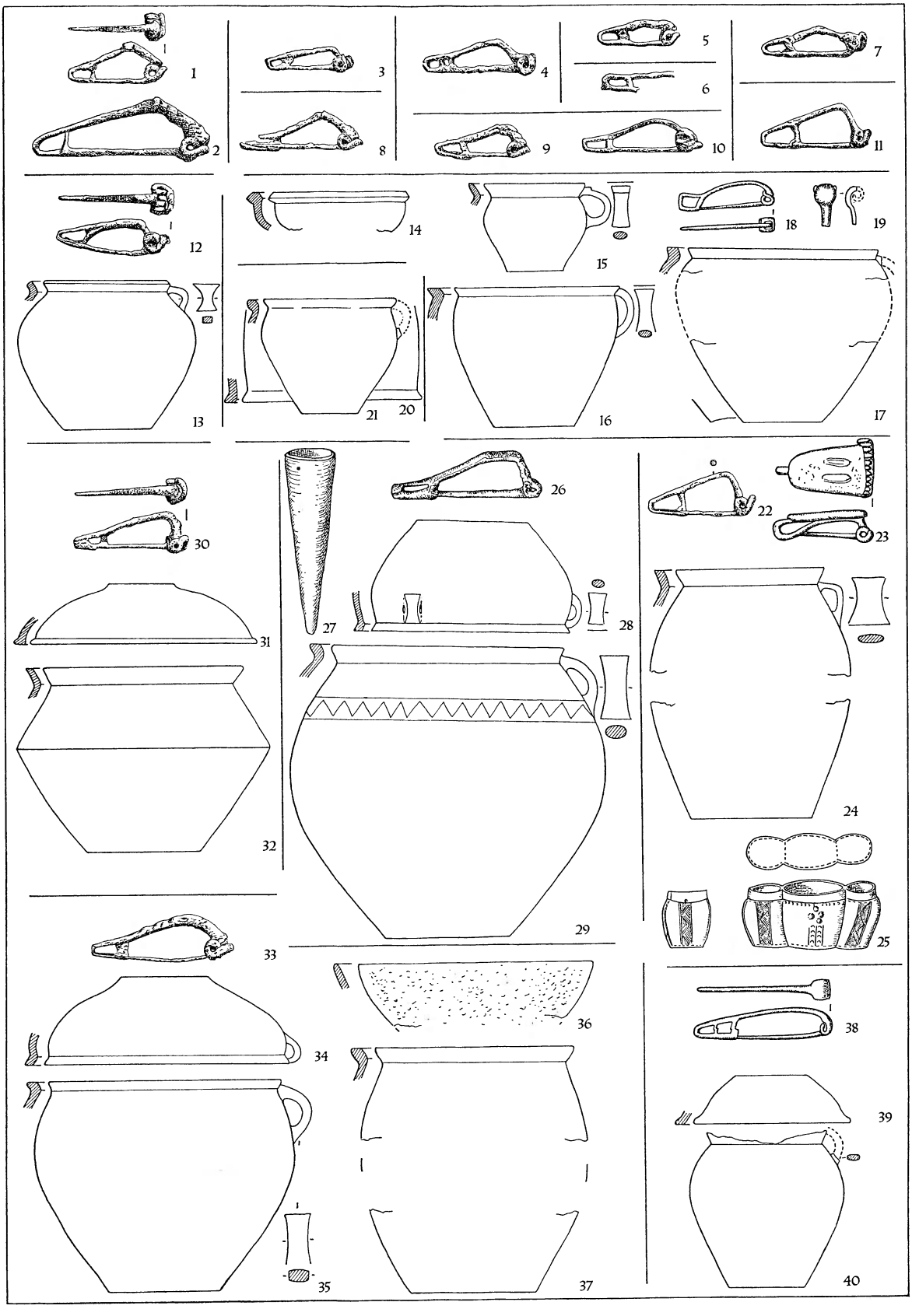

Tabl. V. B y s t r z e c. 1.2 – grób 82; 3 – grób 49; 4 – grób 101; 5 – grób 35; 6 – grób 9; 7 – grób 164; 8 – grób 365; 9.10 – grób 23; 11 – grób 184; 12.13 – grób 151; 14–19 – grób 107; 20.21 – grób 93; 22–25 – grób 185; 26–29 – grób 360; 30–32 – grób 144; 33–37 – grób 129; 38–40 – grób 362 (1–12.18.19.22.23.26.27.30.33.38 – żelazo, 13–17.20.21.24.25.28.29.31.32.34–37.39.40 – glina). *1–12.18.19.22.23.26.27.30.33.38 – 1/3; pozostałe – 1/6.* Wg W. Heyma 1959-61

Pl. V. B y s t r z e c. 1.2 – grave 82; 3 – grave 49; 4 – grave 101; 5 – grave 35; 6 – grave 9; 7 – grave 164; 8 – grave 365; 9.10 – grave 23; 11 – grave 184; 12.13 – grave 151; 14–19 – grave 107; 20.21 – grave 93; 22–25 – grave 185; 26–29 – grave 360; 30–32 – grave 144; 33–37 – grave 129; 38–40 – grave 362 (1–12.18.19.22.23.26.27.30.33.38 – iron, 13–17.20.21.24.25.28.29.31.32.34–37.39.40 – clay). *1–12.18.19.22.23.26.27.30.33.38 – 1/3; others – 1/6.* After W. Heym 1959-61

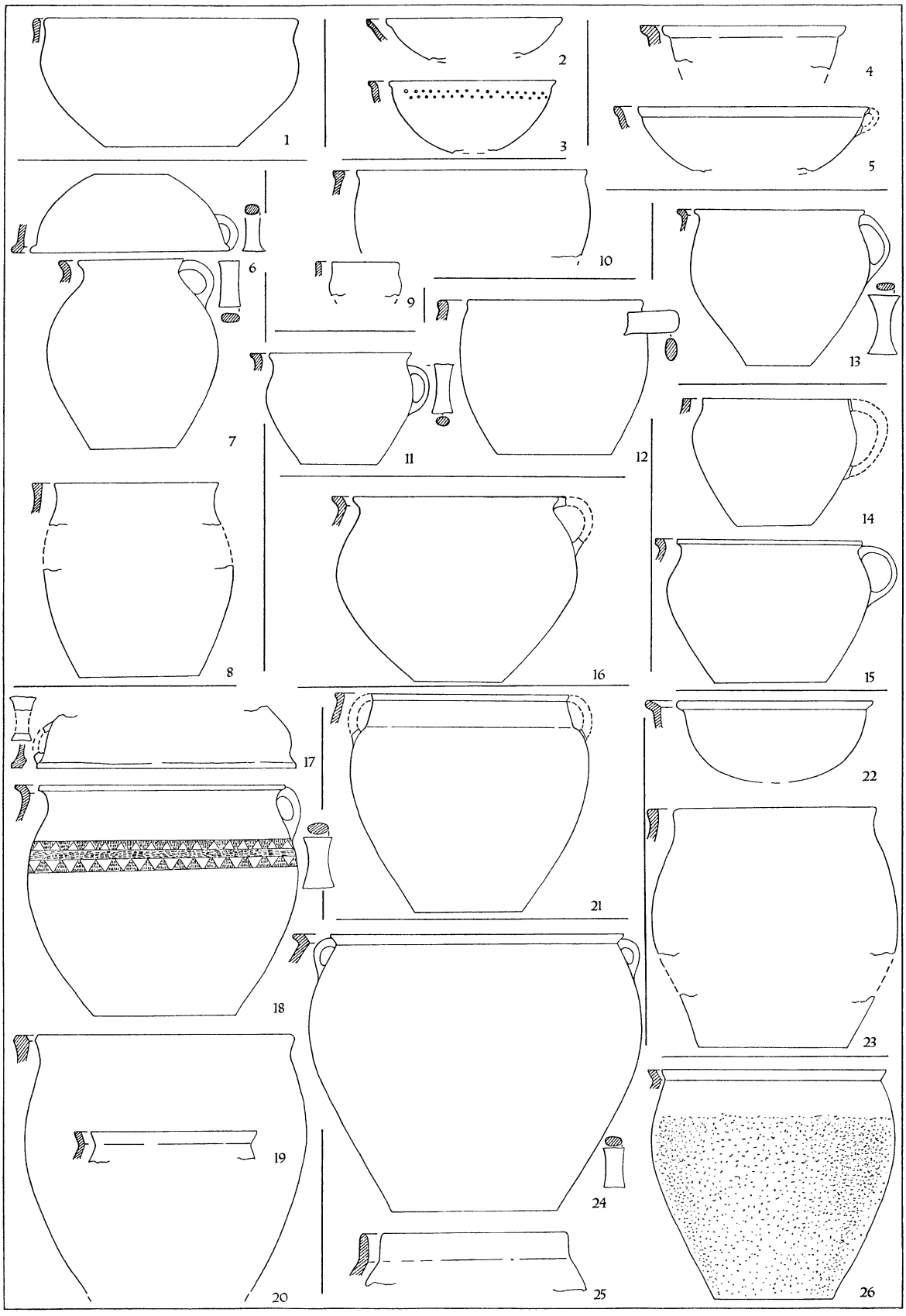

Tabl. VI. B y s t r z e c. 1 – grób 15; 2.3 – grób 268; 4.5 – grób 344; 6–8 – grób 54; 9.10 – grób 20; 11.12 – grób 118; 13 – grób 52; 14.15 – grób 226; 16 – grób 51; 17–20 – grób 97; 21 – grób 156; 22.23 – grób 260; 24–26 – grób 346 (wszystko glina). *Wszystkie* $^{1}/_{6}$. Wg W. Heyma 1959-61

Pl. VI. B y s t r z e c. 1 – grave 15; 2.3 – grave 268; 4.5 – grave 344; 6–8 – grave 54; 9.10 – grave 20; 11.12 – grave 118; 13 – grave 52; 14.15 – grave 226; 16 – grave 51; 17–20 – grave 97; 21 – grave 156; 22.23 – grave 260; 24–26 – grave 346 (all clay). *All* $^{1}/_{6}$. After W. Heym 1959-61

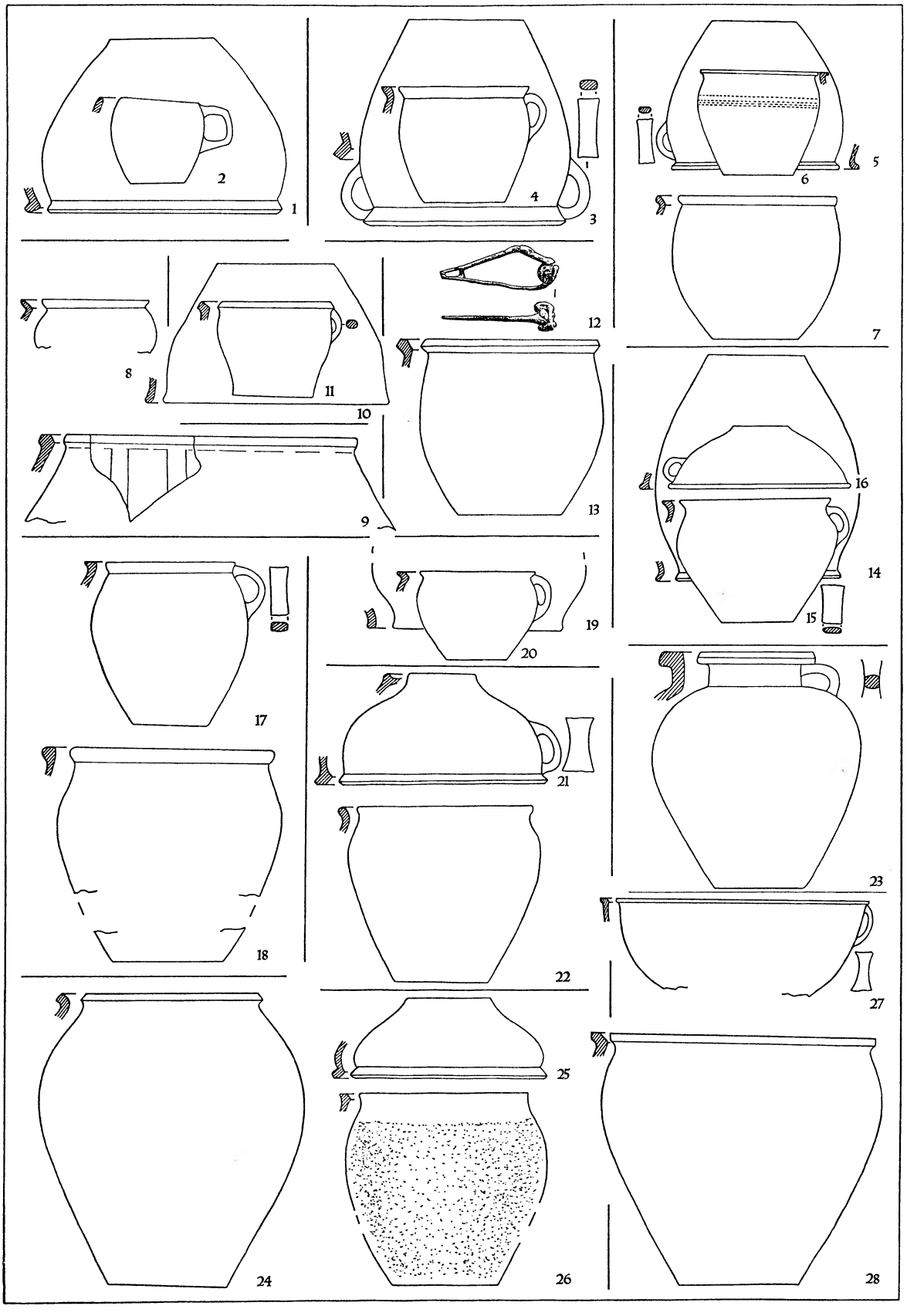

Tabl. VII. B y s t r z e c. 1.2 – grób 76; 3.4 – grób 30; 5–7 – grób 41; 8.9 – grób 296; 10.11 – grób 83; 12.13 – grób 61 (12 – żelazo, 13 – glina); 14–16 – grób 21; 17.18 – grób 95; 19.20 – grób 308; 21.22 – grób 202; 23 – grób 22; 24–26 – grób 303; 27.28 – grób 63 (wszystko glina). *9.12 – $^1/_3$; pozostałe – $^1/_6$.* Wg W. Heyma 1959-61

Pl. VII. B y s t r z e c. 1.2 – grave 76; 3.4 – grave 30; 5–7 – grave 41; 8.9 – grave 296; 10.11 – grave 83; 12.13 – grave 61 (12 – iron, 13 – clay); 14–16 – grave 21; 17.18 – grave 95; 19.20 – grave 308; 21.22 – grave 202; 23 – grave 22; 24–26 – grave 303; 27.28 – grave 63 (all clay). *9.12 – $^1/_3$; others – $^1/_6$.* After W. Heym 1959-61

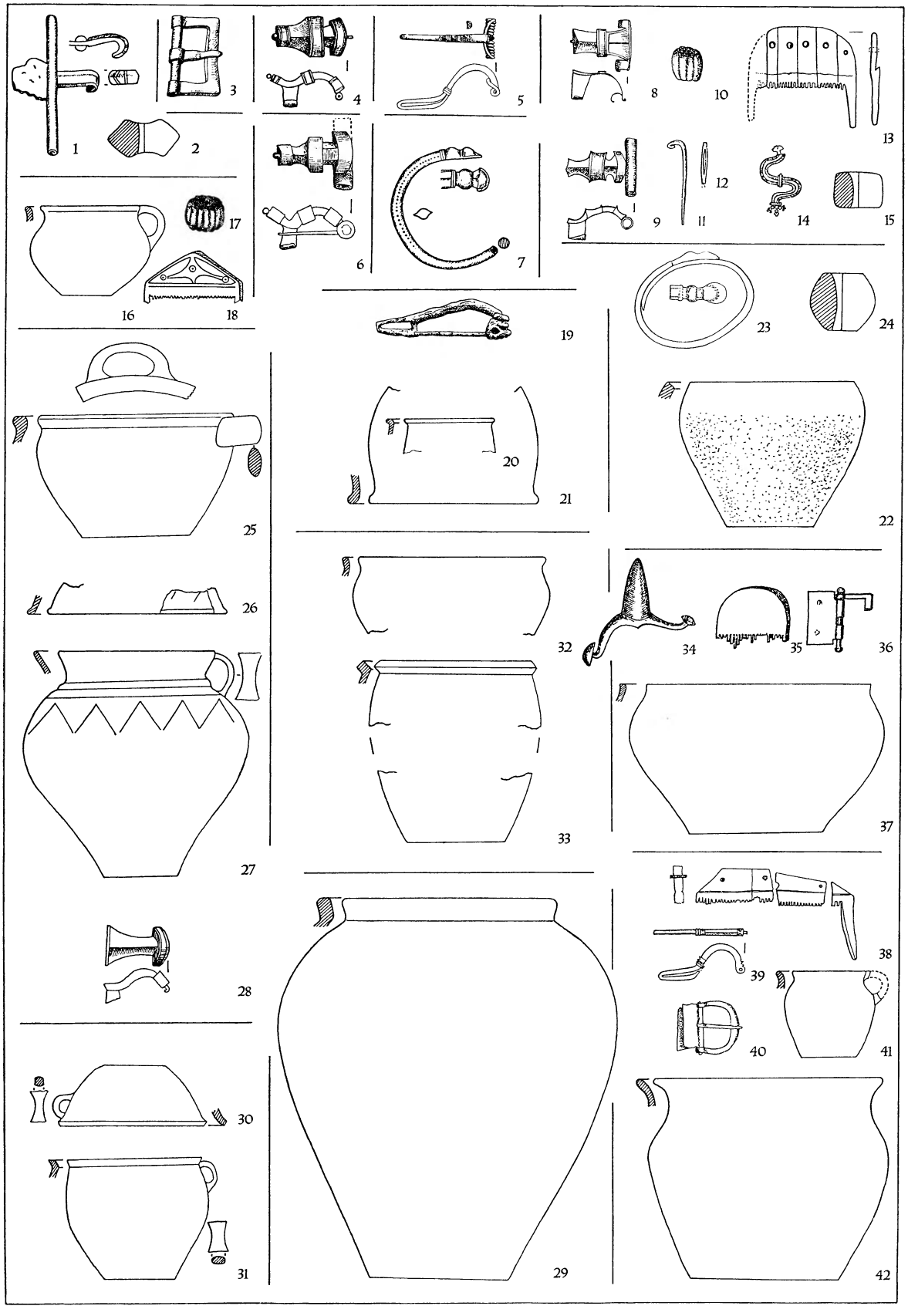

Tabl. VIII. B y s t r z e c. 1.2 – grób 445; 3 – grób 475; 4 – grób 458; 5 – grób 281; 6 – grób 372; 7 – grób 446; 8–15 – grób 72; 16–18 – grób 483; 19–21 – grób 306; 22–24 – grób 484 (23 – brąz, 22.24 – glina); 25–29 – grób 13; 30.31 – grób 61; 32.33 – grób 326; 34–37 – grób 26; 38–42 – grób 329 (1.3–9.11.13.28.34.36.39.40 – brąz, 19 – żelazo, 14 – srebro, 10.17 – szkło, 15 – bursztyn, 13.18.35.38 – róg, 2.16.20.21.22.24–27.29–33.37.41.42 – glina). *1–15.17–19.23.24.28.34–36.38–41 – $^1/_3$; pozostałe – $^1/_6$.* Wg W. Heyma 1969-61

Pl. VIII. B y s t r z e c. 1.2 – grave 445; 3 – grave 475; 4 – grave 458; 5 – grave 281; 6 – grave 372; 7 – grave 446; 8–15 – grave 72; 16–18 – grave 483; 19–21 – grave 306; 22–24 – grave 484 (23 – bronze, 22.24 – clay); 25–29 – grave 13; 30.31 – grave 61; 32.33 – grave 326; 34–37 – grave 26; 38–42 – grave 329 (1.3–9.11.13.28.34.36.39.40 – bronze, 19 – iron, 14 – silver, 10.17 – glass, 15 – amber, 13.18.35.38 – antler, 2.16.20.21.22.24–27.29–33.37.41.42 – clay). *1–15.17–19.23.24.28.34–36.38–41 – $^1/_3$; others – $^1/_6$.* After W. Heym 1969-61

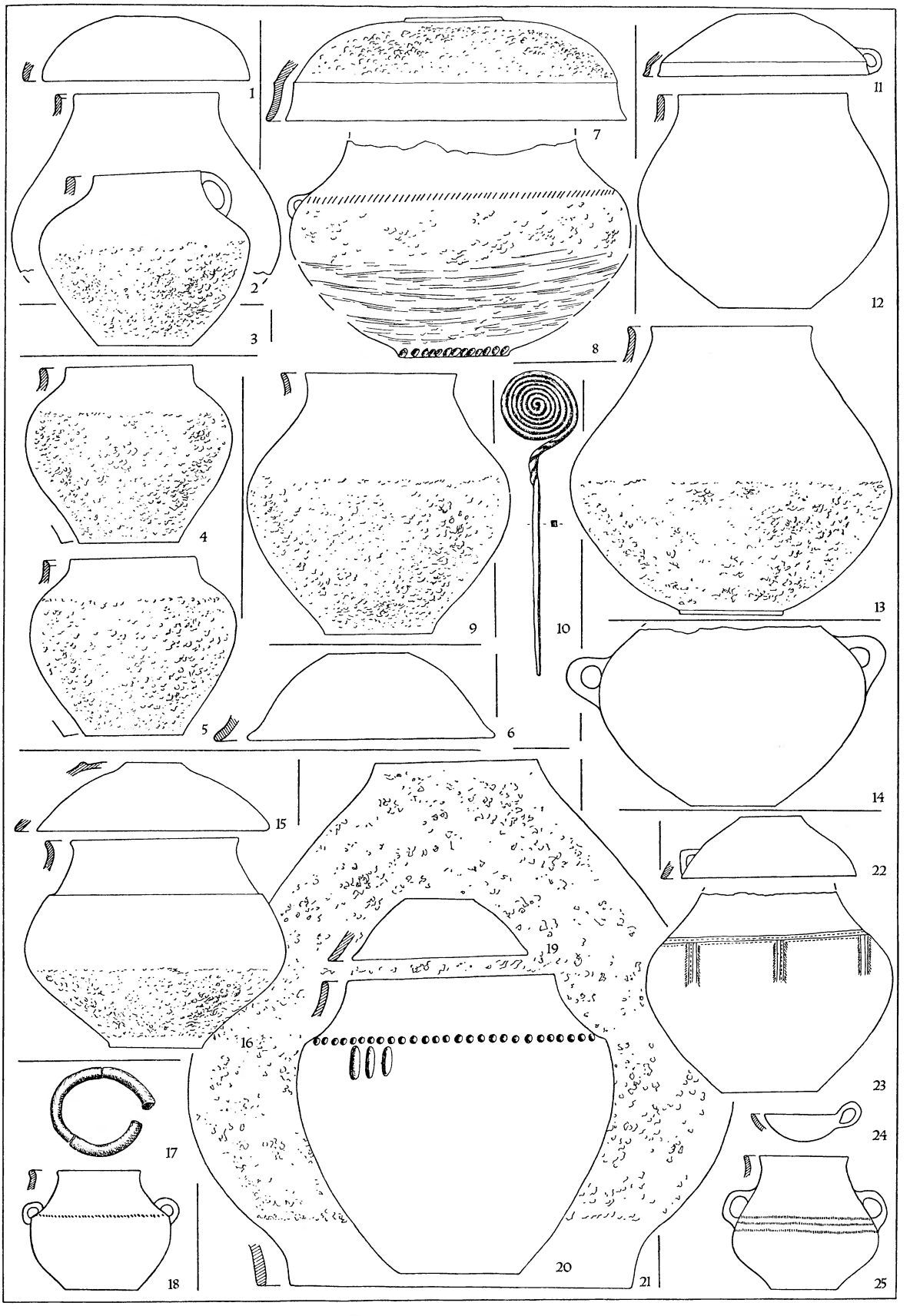

Tabl. IX. B y s t r z e c. 1–3 – grób 438; 4–6 – grób 398; 7–9 – grób 397; 10 – obiekt 381; 11–13 – grób 201; 14 – grób 207; 15.16 – grób 163; 17.18 – grób 406; 19–21 – grób 387; 22–25 – grób 166 (10.17 – brąz, 1–9.11–16.18–25 – glina). *10.17 – 1/3; pozostałe – 1/6.* Wg W. Heyma 1959-61

Pl. IX. B y s t r z e c. 1–3 – grave 438; 4–6 – grave 398; 7–9 – grave 397; 10 – feature 381; 11–13 – grave 201; 14 – grave 207; 15.16 – grave 163; 17.18 – grave 406; 19–21 – grave 387; 22–25 – grave 166 (10.17 – bronze, 1–9.11–16.18–25 – clay). *10.17 – 1/3; others – 1/6.* After W. Heym 1959-61

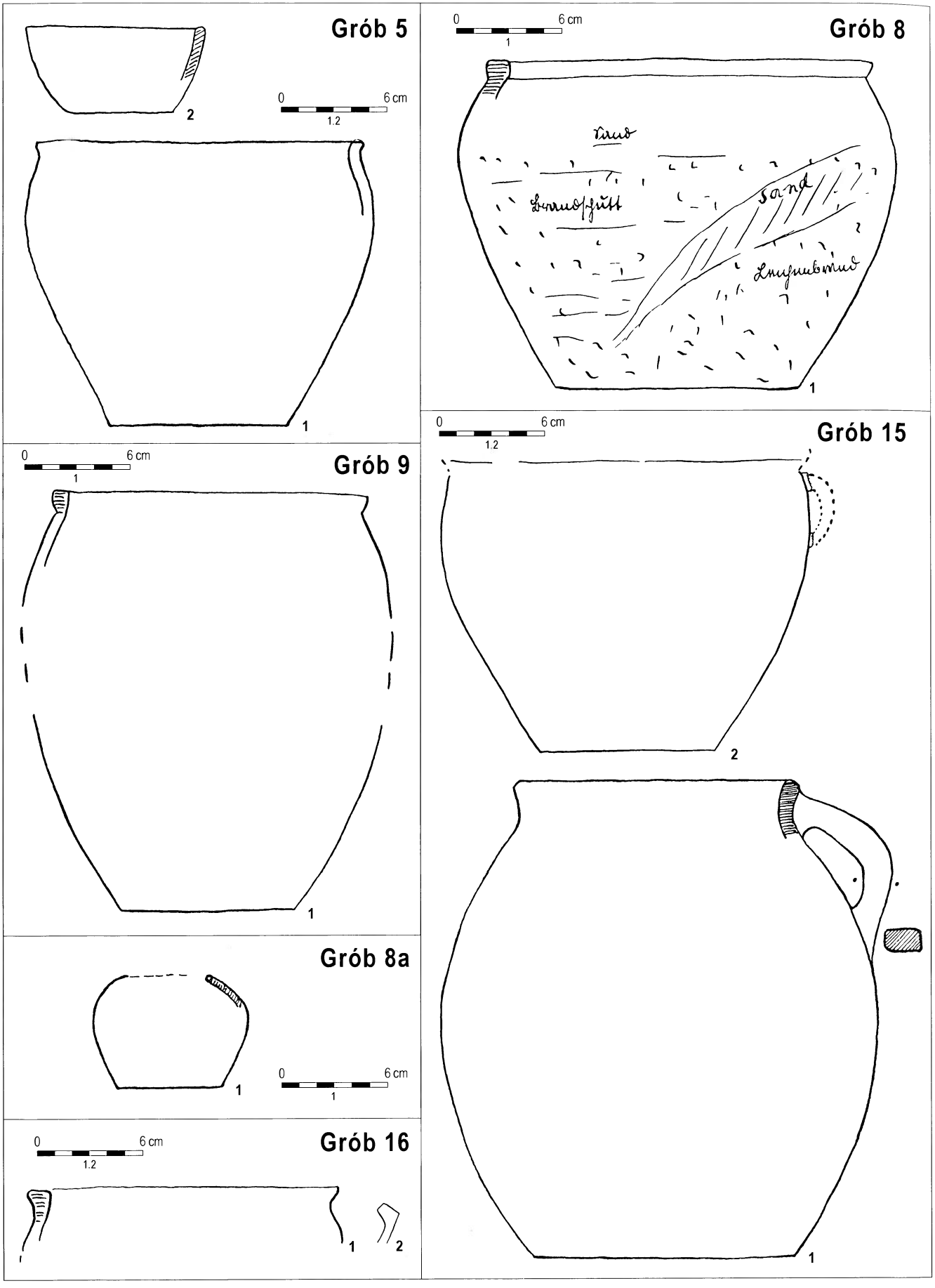

Tabl. X. B y s t r z e c. Groby 5, 8, 8a, 9, 15 i 16 (wszystko glina)
Pl. X. B y s t r z e c. Graves 5, 8, 8a, 9, 15 and 16 (all clay)

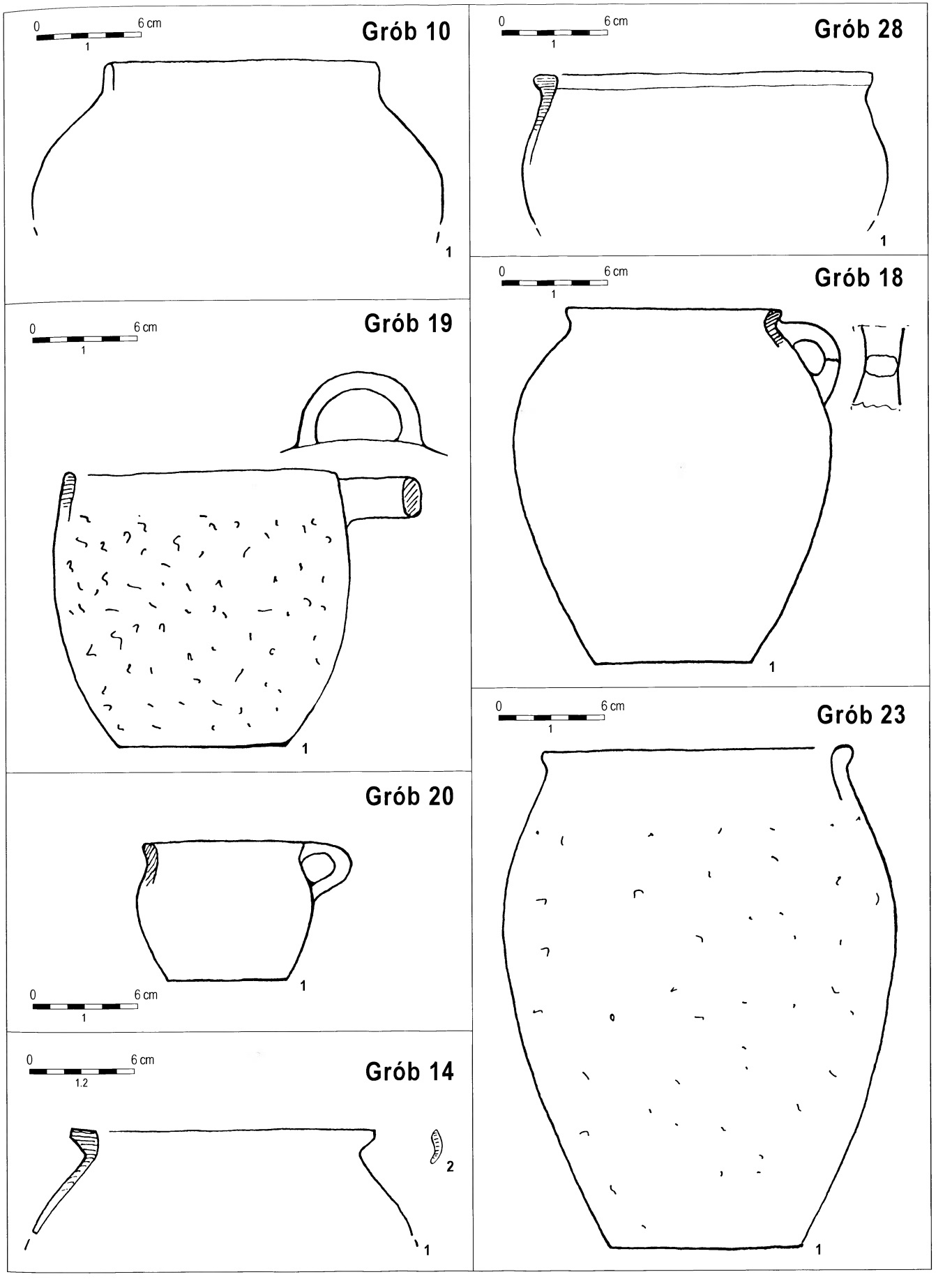

Tabl. XI. B y s t r z e c. Groby 10, 14, 18, 19, 20, 23 i 28 (wszystko glina)
Pl. XI. B y s t r z e c. Graves 10, 14, 18, 19, 20, 23 i 28 (all clay)

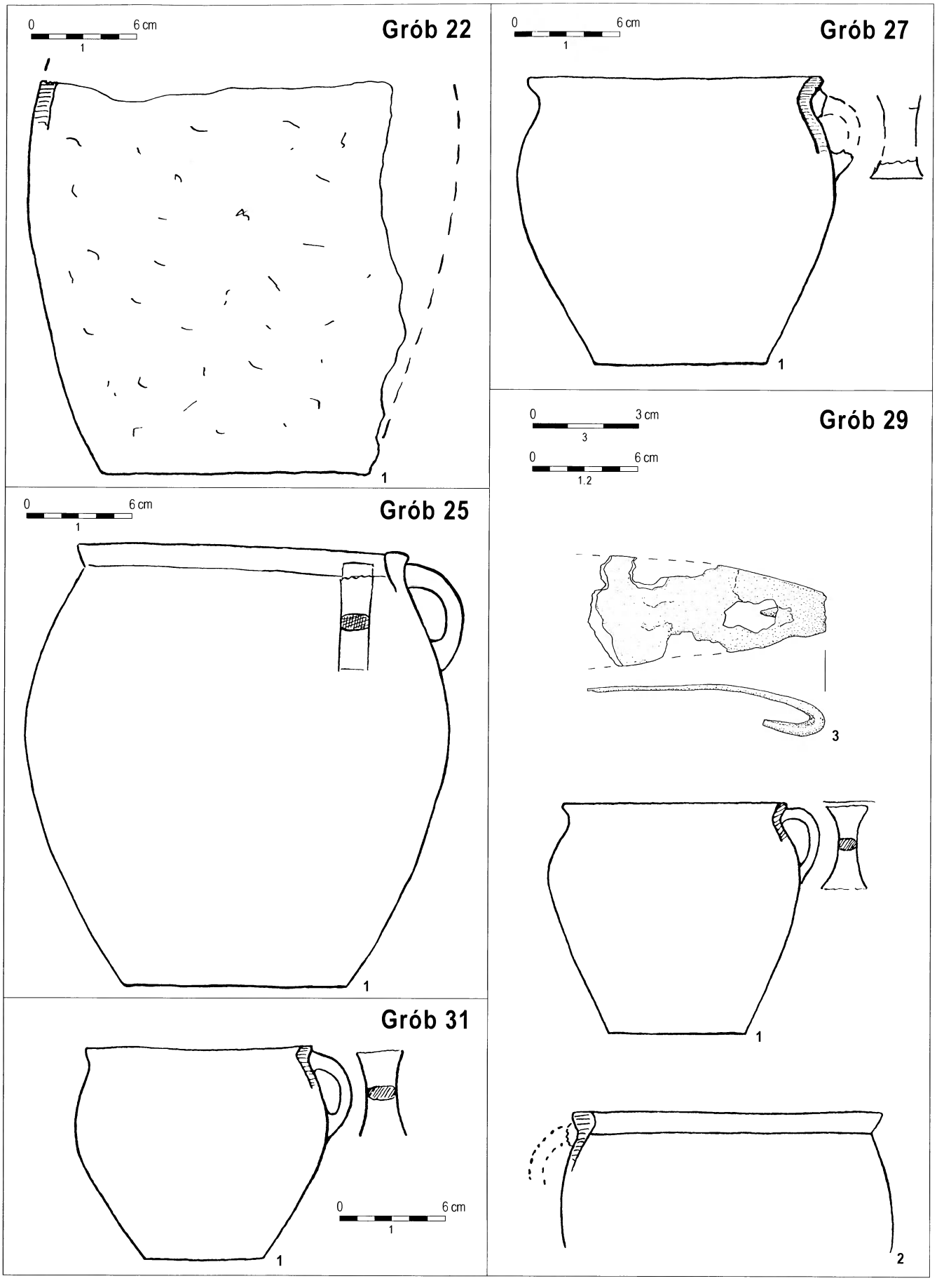

Tabl. XII. B y s t r z e c. Grób 22 (glina); grób 25 (glina); grób 27 (glina); grób 29 (1.2 – glina, 3 – żelazo); grób 31 (glina). Rys. A. Potoczny
Pl. XII. B y s t r z e c. Grave 22 (clay); grave 25 (clay); grave 27 (clay); grave 29 (1.2 – clay, 3 – iron); grave 31 (clay). A. Potoczny del.

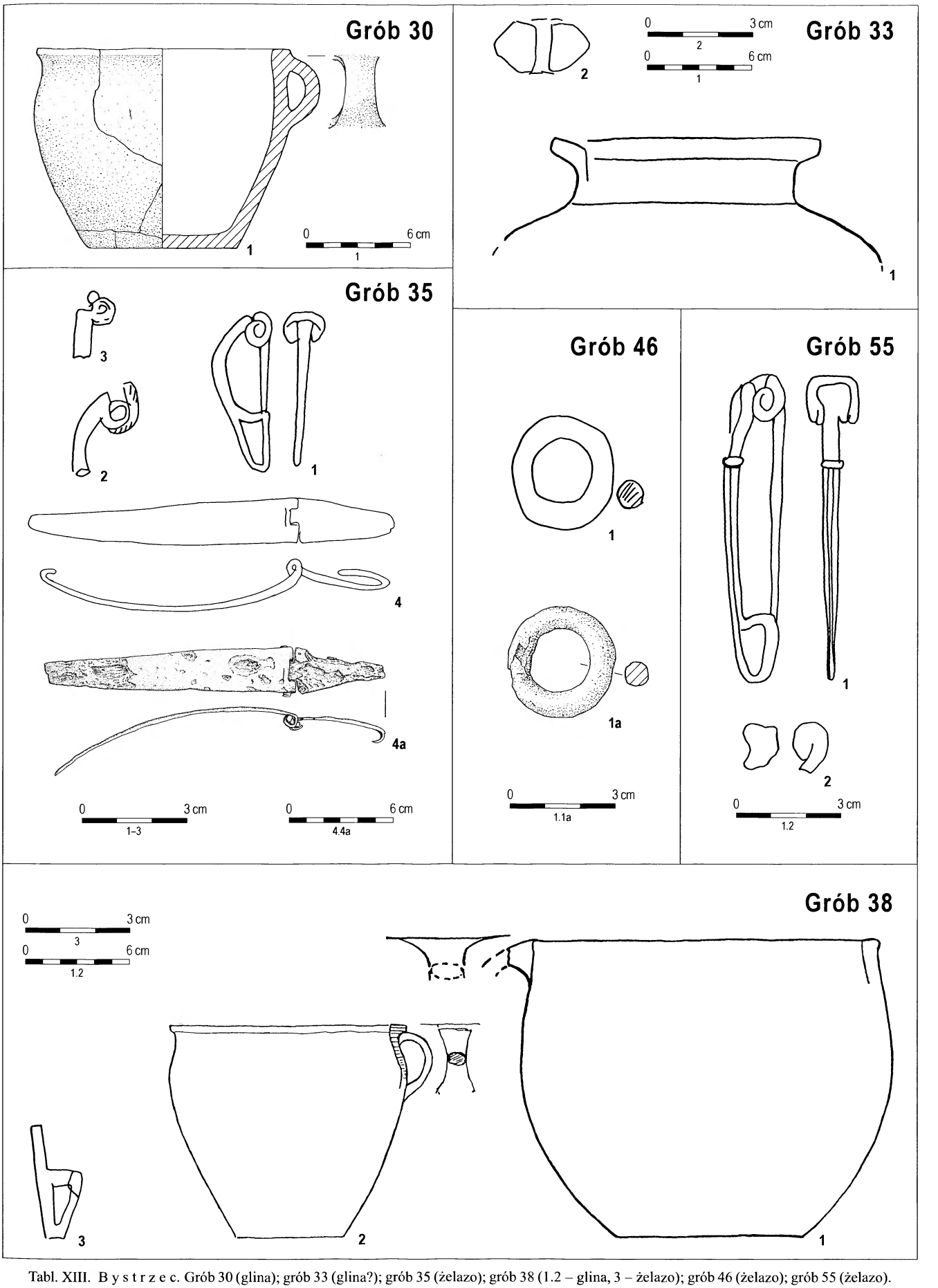

Tabl. XIII. B y s t r z e c. Grób 30 (glina); grób 33 (glina?); grób 35 (żelazo); grób 38 (1.2 – glina, 3 – żelazo); grób 46 (żelazo); grób 55 (żelazo). Rys. A. Potoczny

Pl. XIII. B y s t r z e c. Grave 30 (clay); grave 33 (clay?); grave 35 (iron); grave 38 (1.2 – clay, 3 – iron); grave 46 (iron); grave 55 (iron). A. Potoczny del.

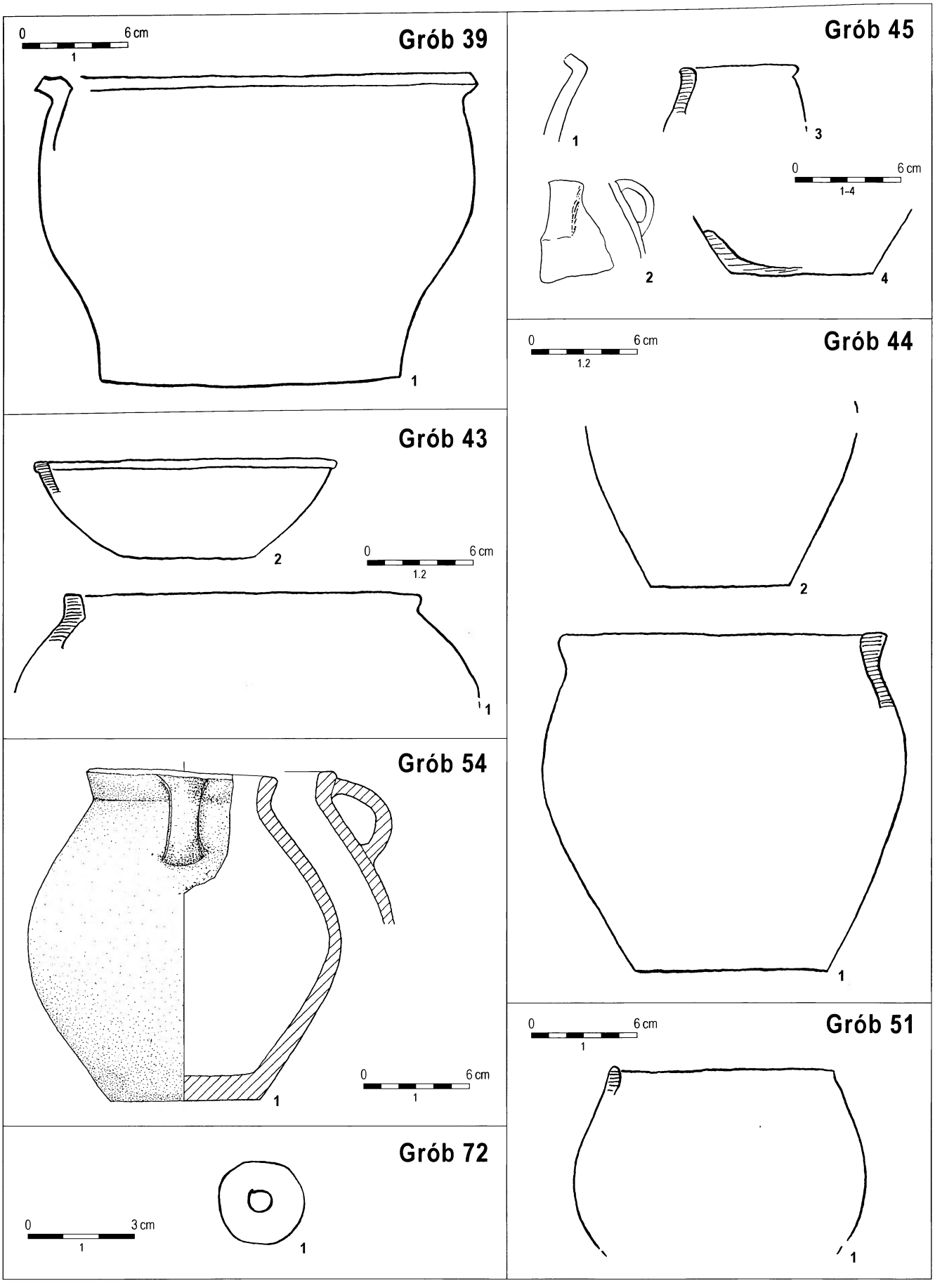

Tabl. XIV. B y s t r z e c. Grób 39 (glina); grób 43 (glina); grób 44 (glina); grób 45 (glina); grób 51 (glina); grób 54 (glina); grób 72 (glina?). Rys. A. Potoczny

Pl. XIV. B y s t r z e c. Grave 39 (clay); grave 43 (clay); grave 44 (clay); grave 45 (clay); grave 51 (clay); grave 54 (clay); grave 72 (clay?). A. Potoczny del.

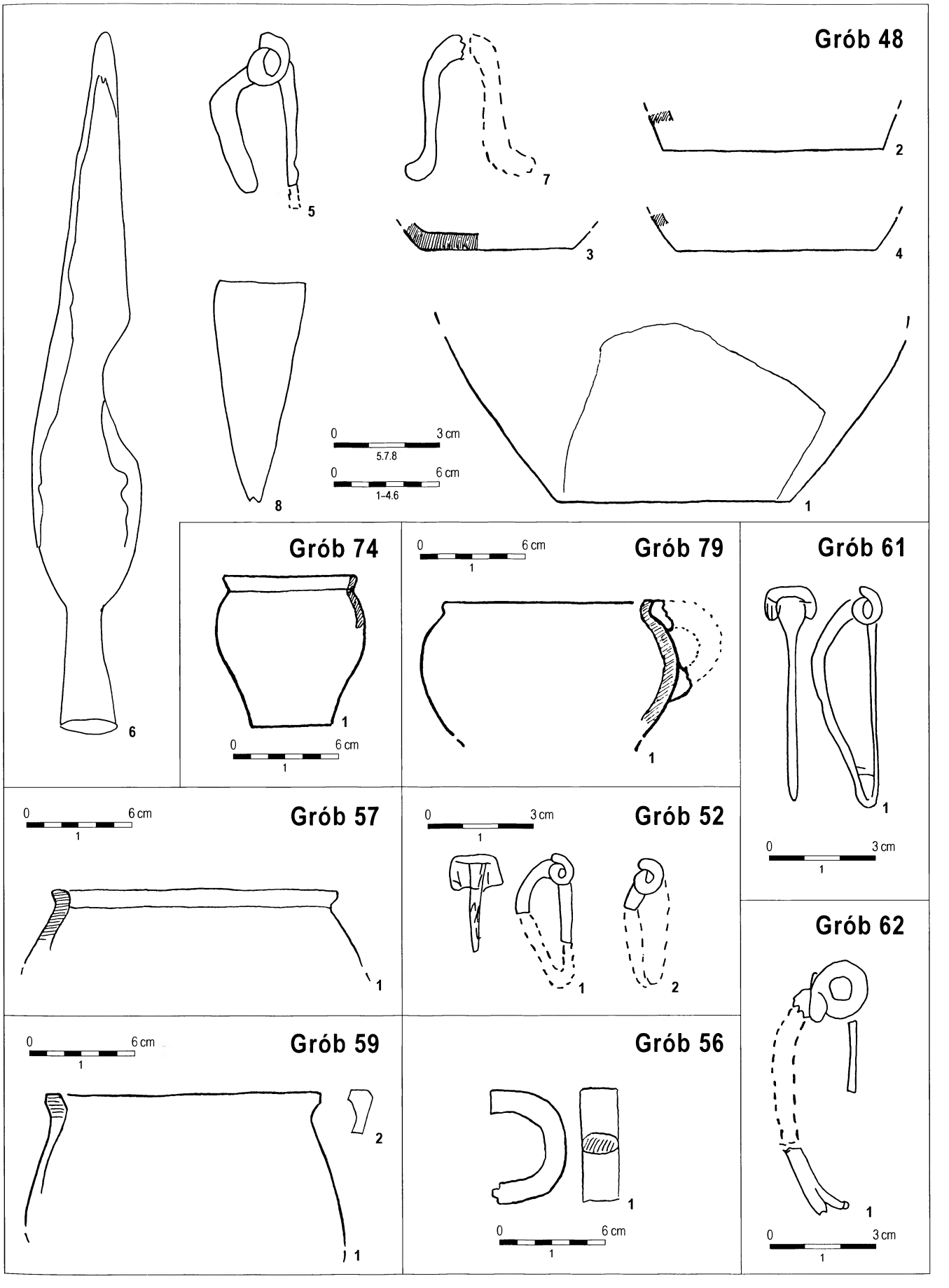

Tabl. XV. B y s t r z e c. Grób 48 (1–4 – glina, 5–8 – żelazo); grób 52 (żelazo); grób 56 (glina); grób 57 (glina); grób 59 (glina); grób 61 (żelazo); grób 62 (żelazo); grób 74 (glina); grób 79 (glina)

Pl. XV. B y s t r z e c. Grave 48 (1–4 – clay, 5–8 – iron); grave 52 (iron); grave 56 (clay); grave 57 (clay); grave 59 (clay); grave 61 (iron); grave 62 (iron); grave 74 (clay); grave 79 (clay)

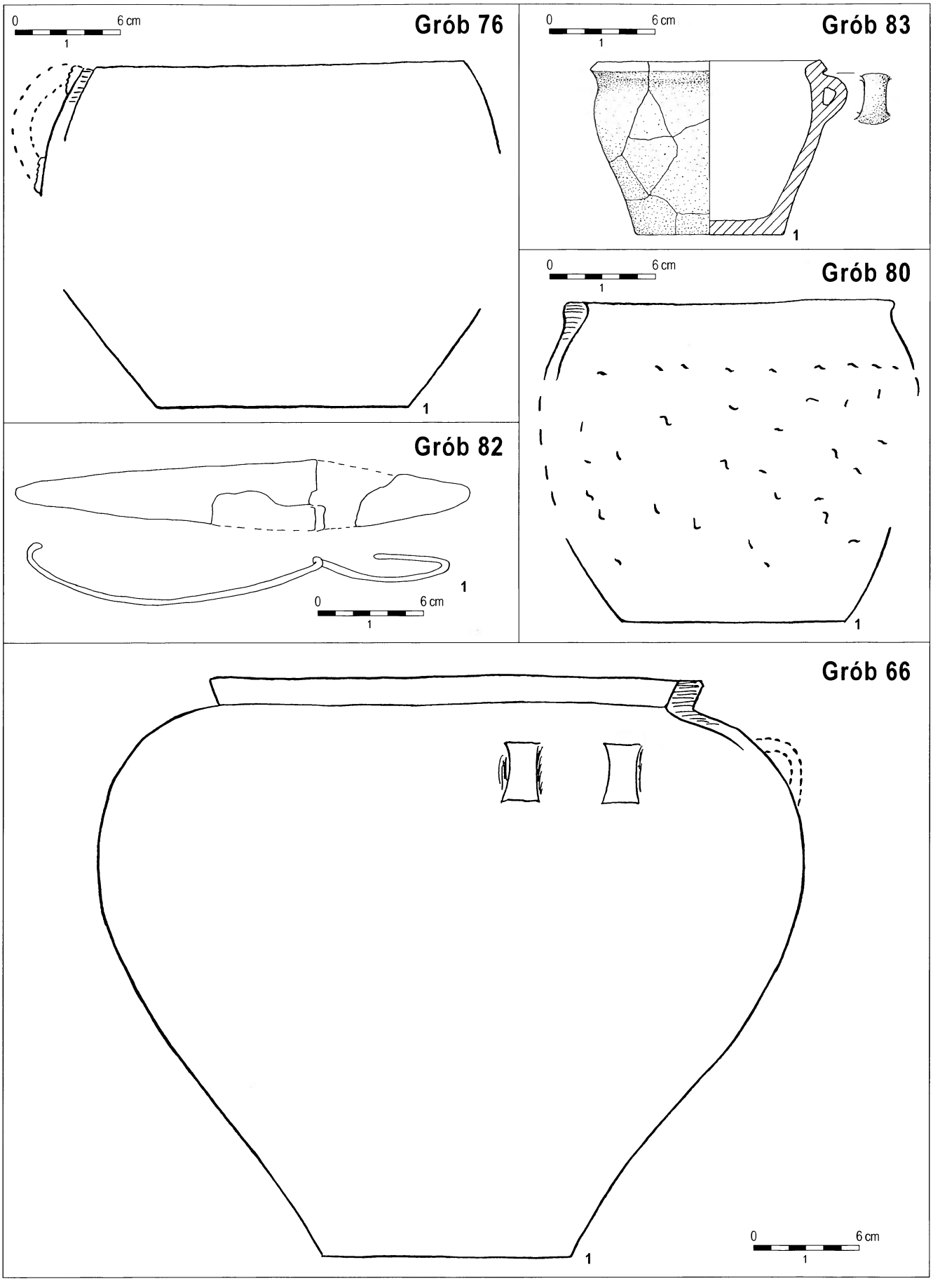

Tabl. XVI. B y s t r z e c. Grób 66 (glina); grób 76 (glina); grób 80 (glina); grób 82 (żelazo); grób 83 (glina). Rys. A. Potoczny
Pl. XVI. B y s t r z e c. Grave 66 (clay); grave 76 (clay); grave 80 (clay); grave 82 (iron); grave 83 (clay). A. Potoczny del.

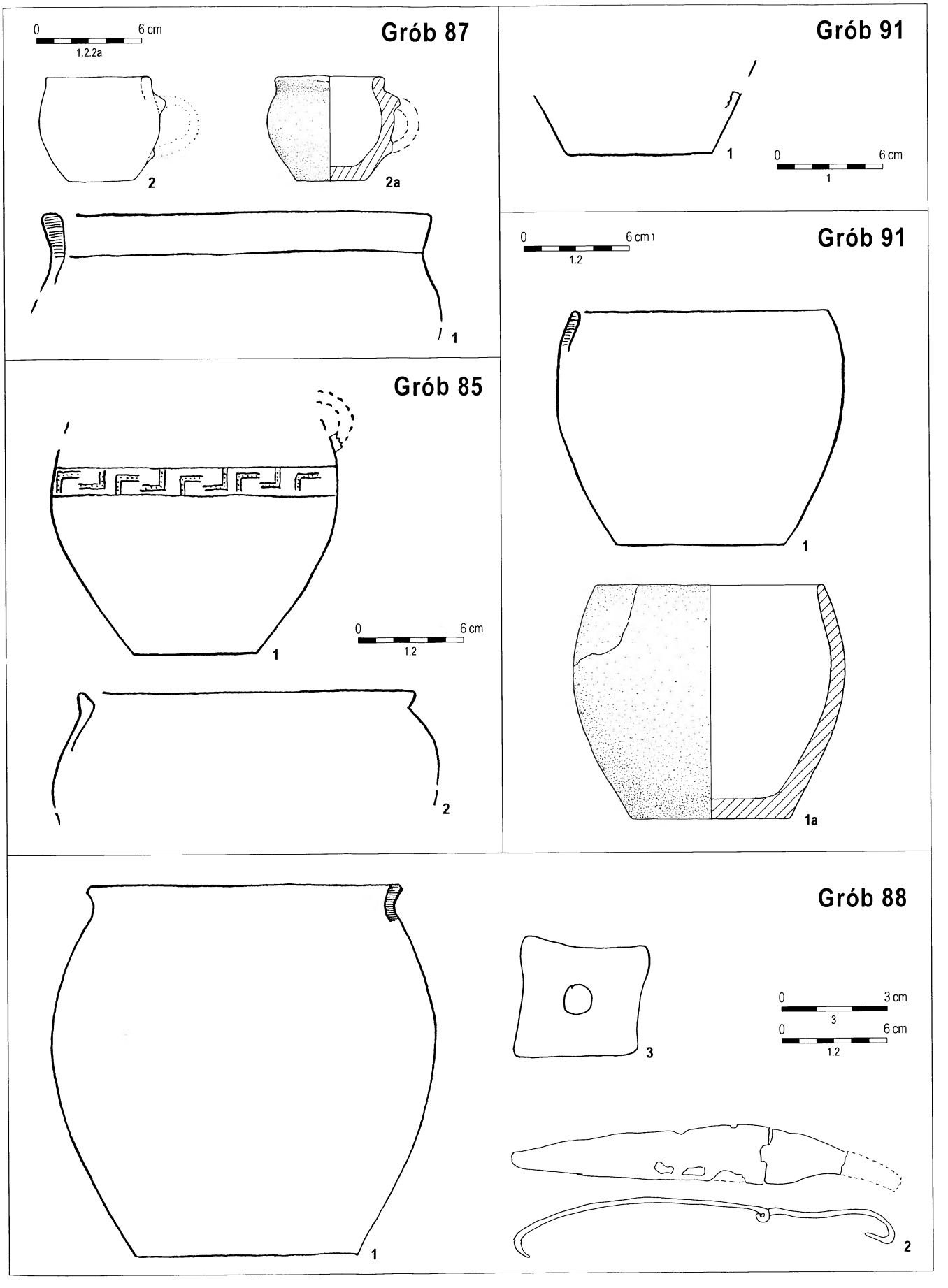

Tabl. XVII. B y s t r z e c. Grób 85 (glina); grób 88 (1.3 – glina, 2 – żelazo); grób 87 – glina; grób 90 (glina); grób 91 (glina). Rys. A. Potoczny

Pl. XVII. B y s t r z e c. Grave 85 (clay); grave 88 (1.3 – clay, 2 – iron); grave 87 – clay; grave 90 (clay); grave 91 (clay). A. Potoczny del.

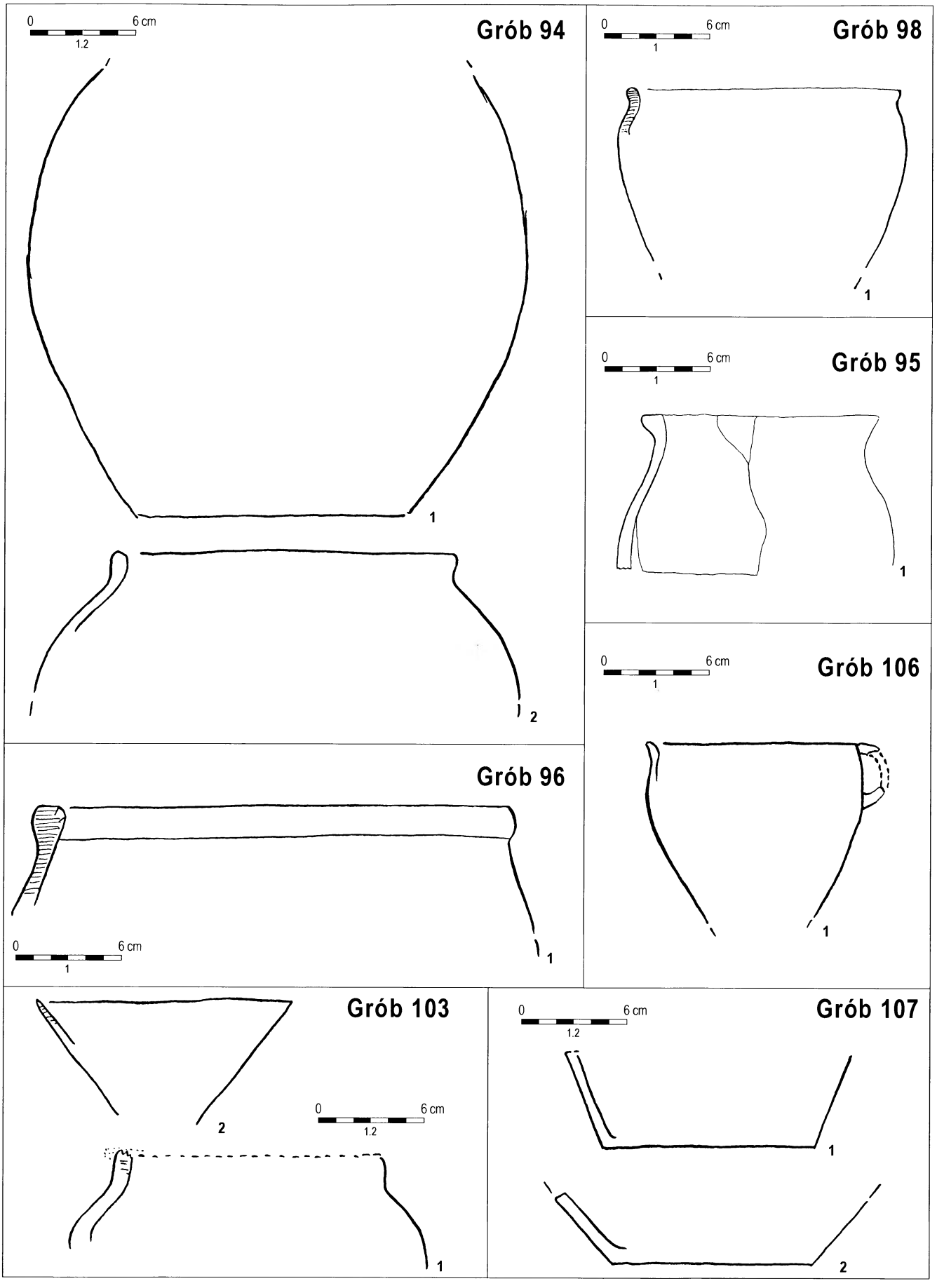

Tabl. XVIII. B y s t r z e c. Groby 94, 95, 96, 98, 103, 106 i 107 (wszystko glina)
Pl. XVIII. B y s t r z e c. Graves 94, 95, 96, 98, 103; 106 and 107 (all clay)

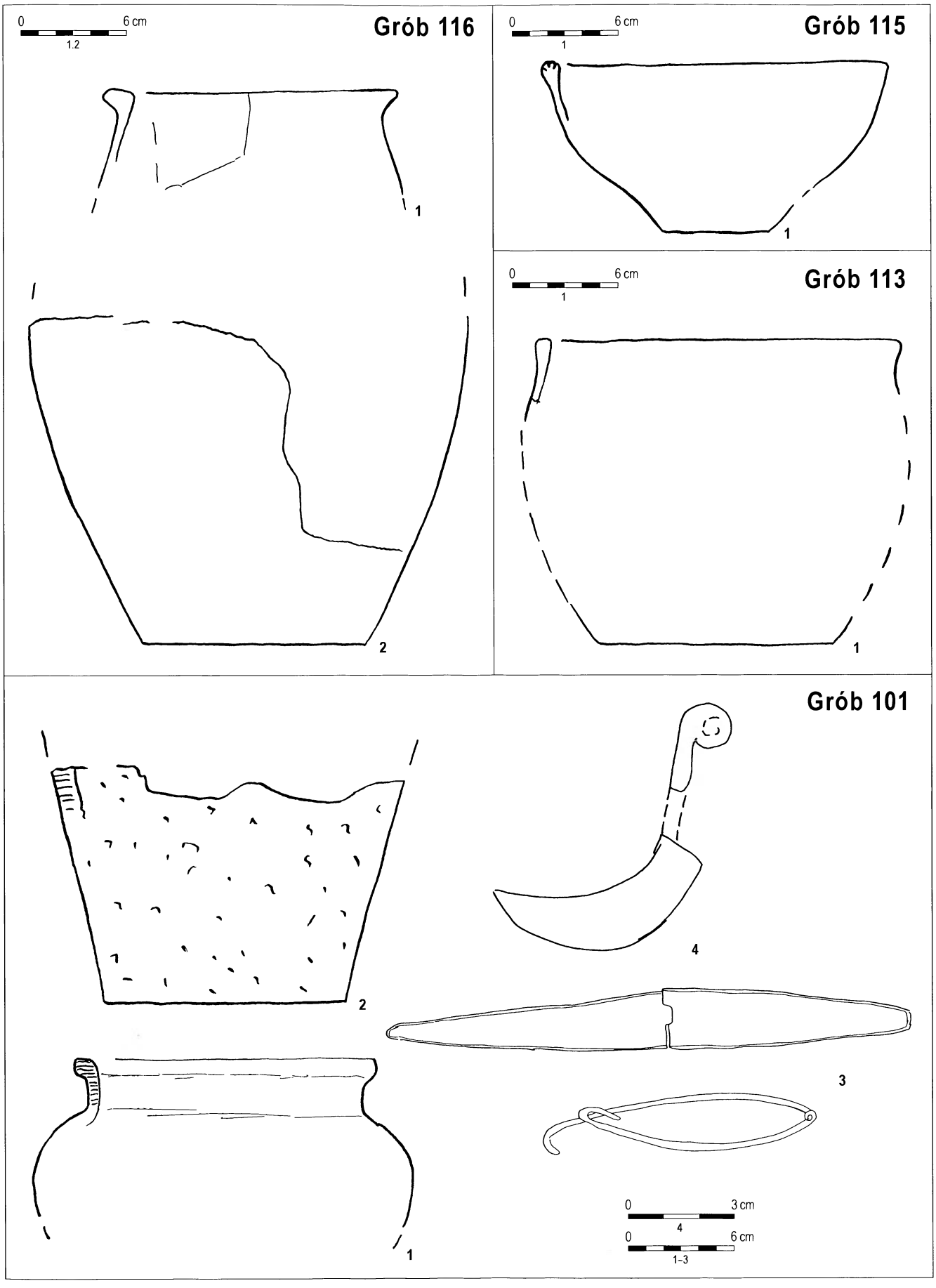

Tabl. XIX. B y s t r z e c. Grób 101 (1.2 – glina, 3.4 – żelazo); grób 113 (glina); grób 115 (glina); grób 116 (glina)
Pl. XIX. B y s t r z e c. Grave 101 (1.2 – clay, 3.4 – iron); grave 113 (clay); grave 115 (clay); grave 116 (clay)

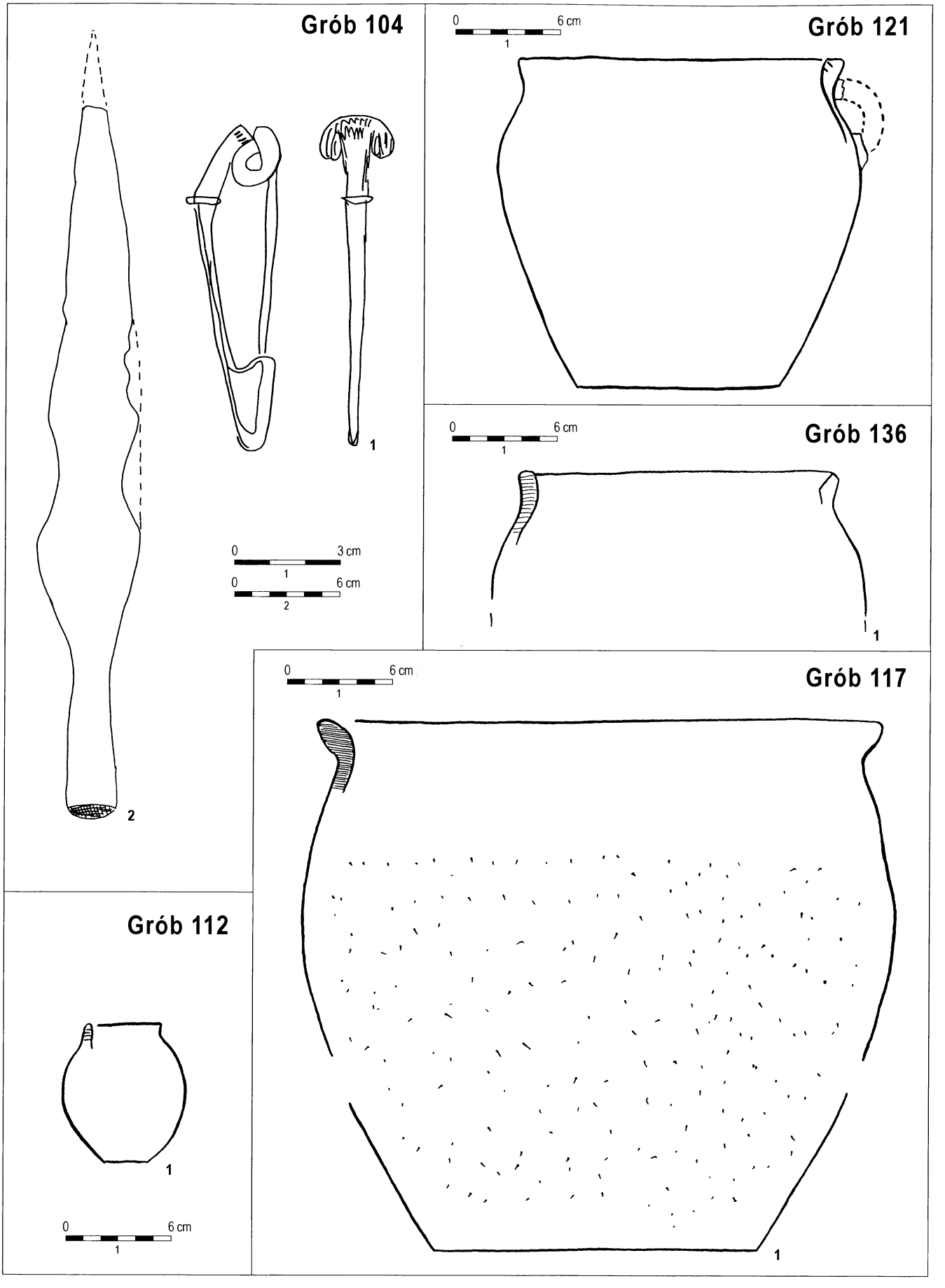

Tabl. XX. B y s t r z e c. Grób 104 (żelazo); grób 112 (glina); grób 117 (glina); grób 121 (glina); grób 136 (glina)
Pl. XX. B y s t r z e c. Grave 104 (iron); grave 112 (clay); grave 117 (clay); grave 121 (clay); grave 136 (clay)

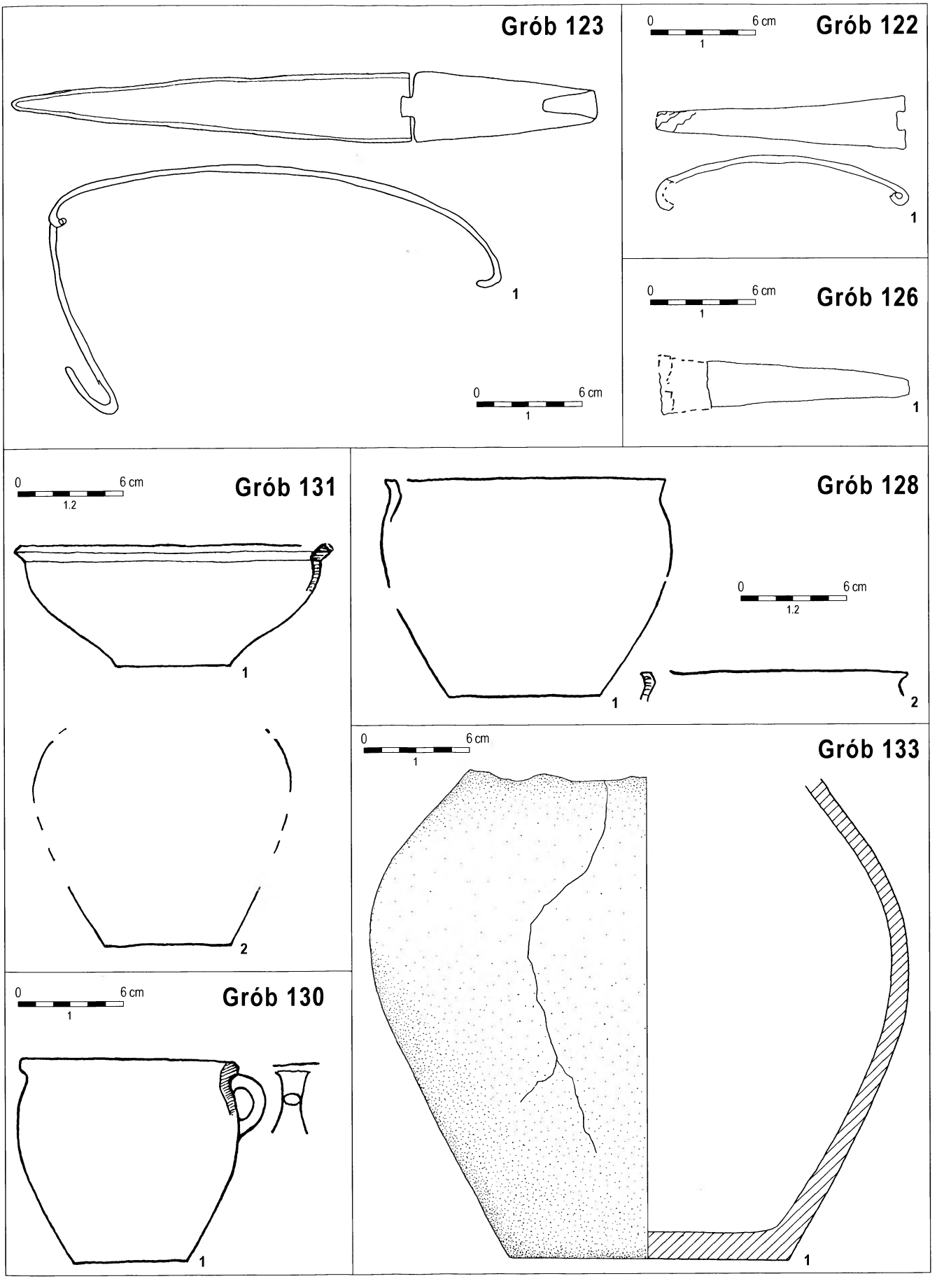

Tabl. XXI. B y s t r z e c. Grób 122 (żelazo); grób 123 (żelazo); grób 126 (żelazo); grób 128 (glina); grób 131 (glina); grób 133 (glina). Rys. A. Potoczny
Pl. XXI. B y s t r z e c. Grave 122 (iron); grave 123 (iron); grave 126 (iron); grave 128 (clay); grave 131 (clay); grave 133 (clay). A. Potoczny del.

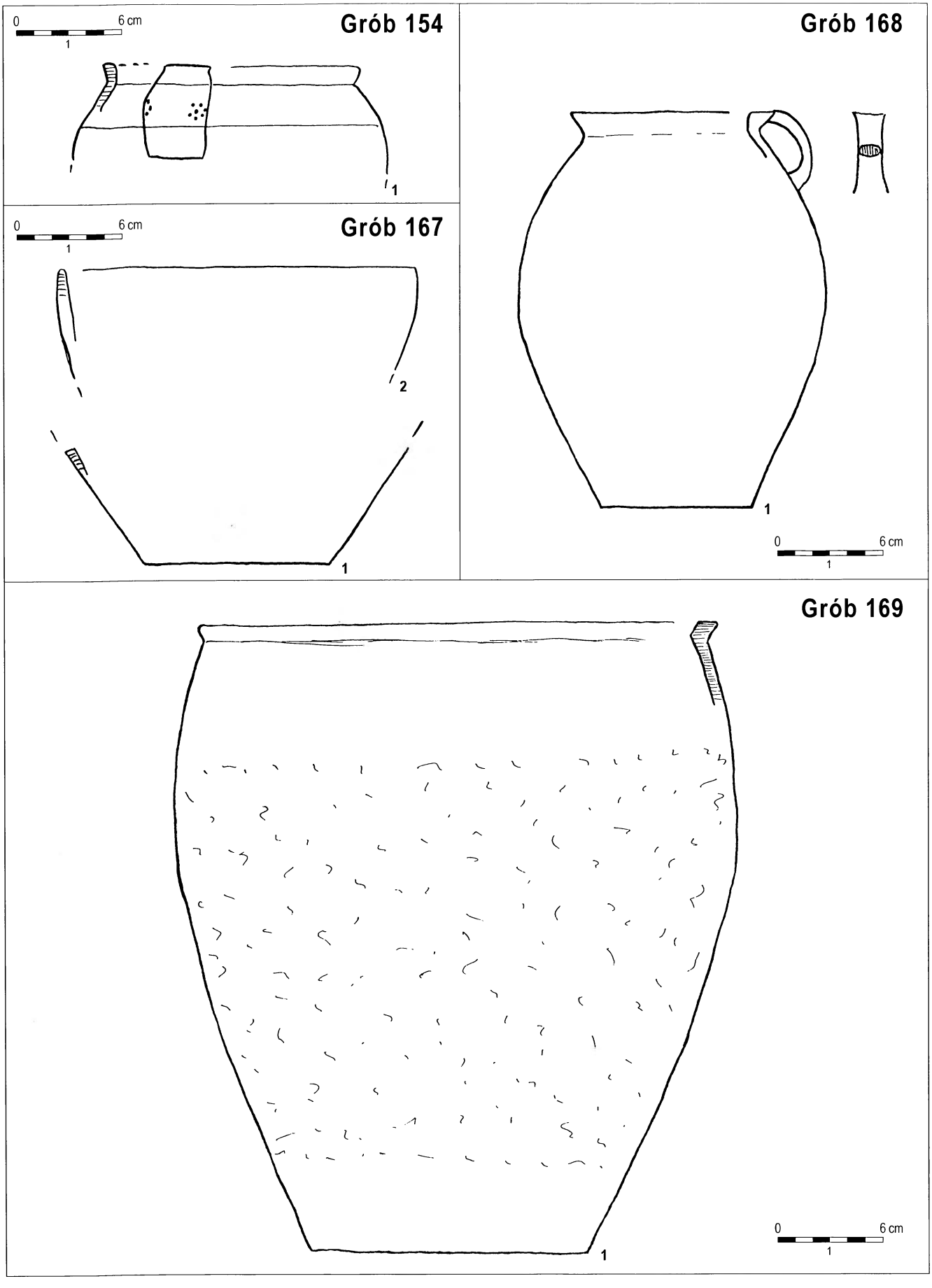

Tabl. XXII. B y s t r z e c. Groby 154, 167, 168 i 169 (wszystko glina)
Pl. XXII. B y s t r z e c. Grave 154, 167, 168 and 169 (all clay)

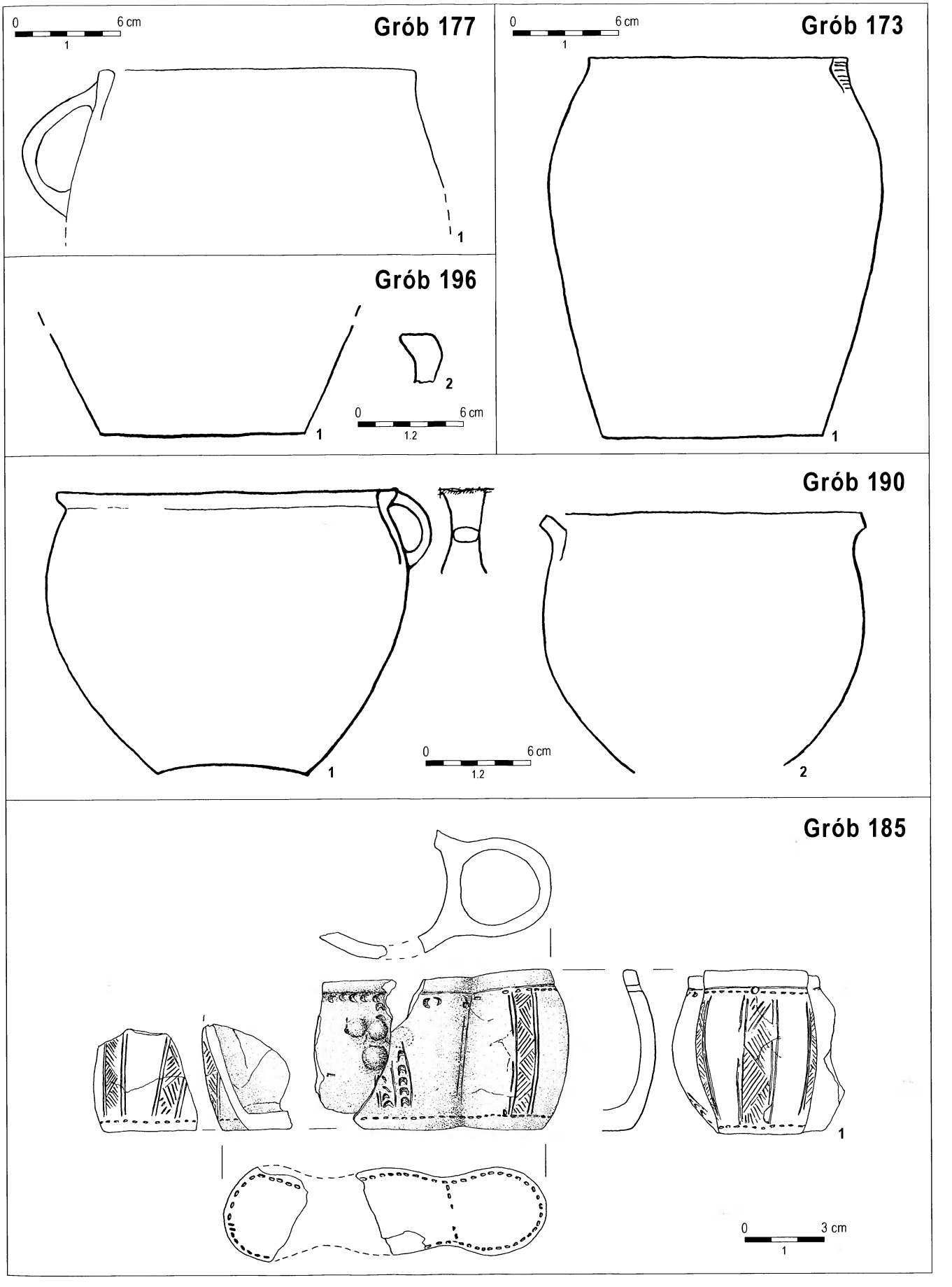

Tabl. XXIII. B y s t r z e c. Groby 173, 177, 185, 190 i 196 (wszystko glina). Rys. A. Potoczny

Pl. XXIII. B y s t r z e c. Graves 173, 177, 185, 190 and 196 (all clay). A. Potoczny del.

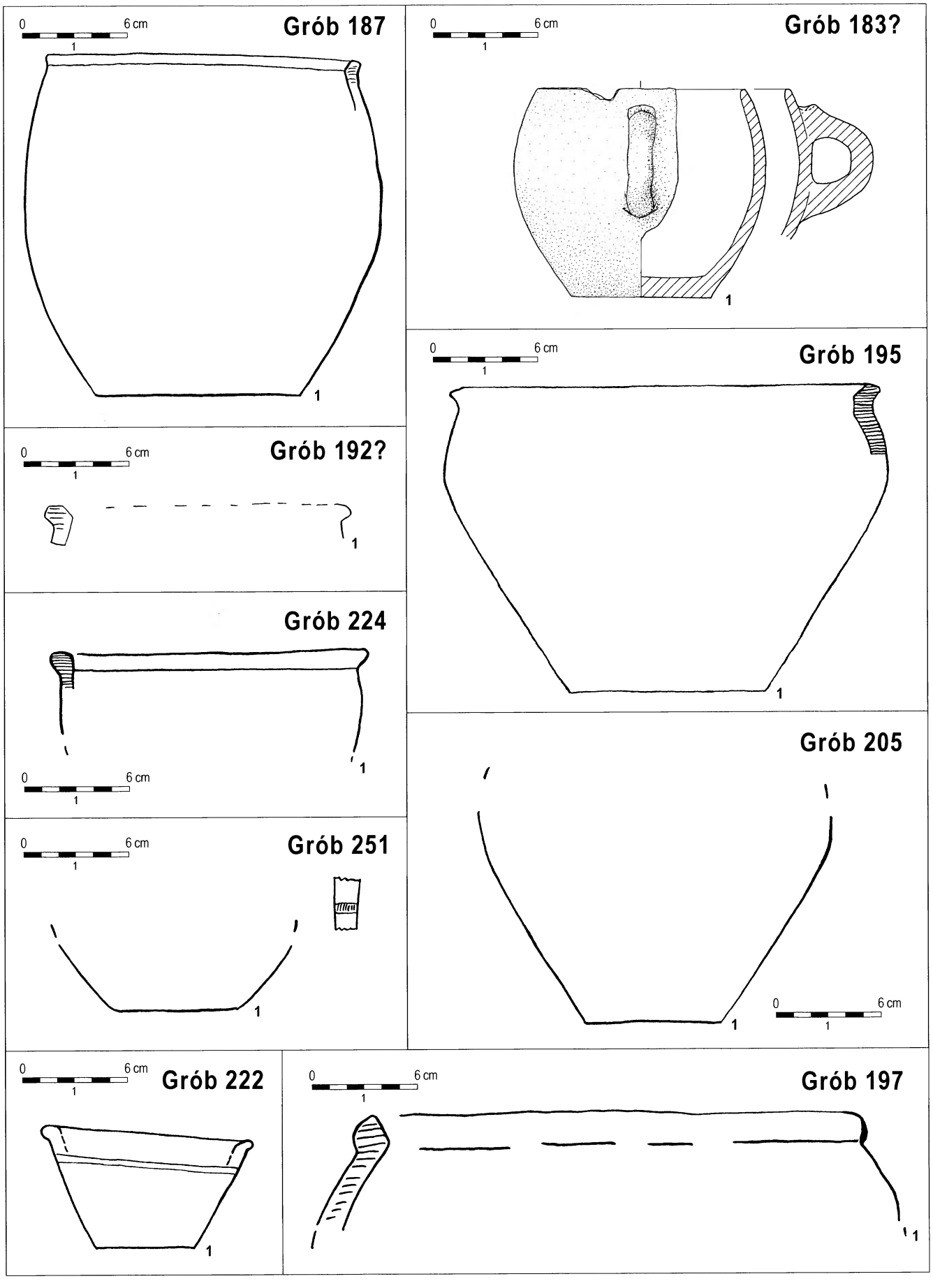

Tabl. XXIV. B y s t r z e c. Groby 183?, 187, 192?, 195, 197, 205, 222, 224 i 251 (wszystko glina). Rys. A. Potoczny
Pl. XXIV. B y s t r z e c. Graves 183?, 187, 192?, 195, 197, 205, 222, 224 and 251 (all clay). A. Potoczny del.

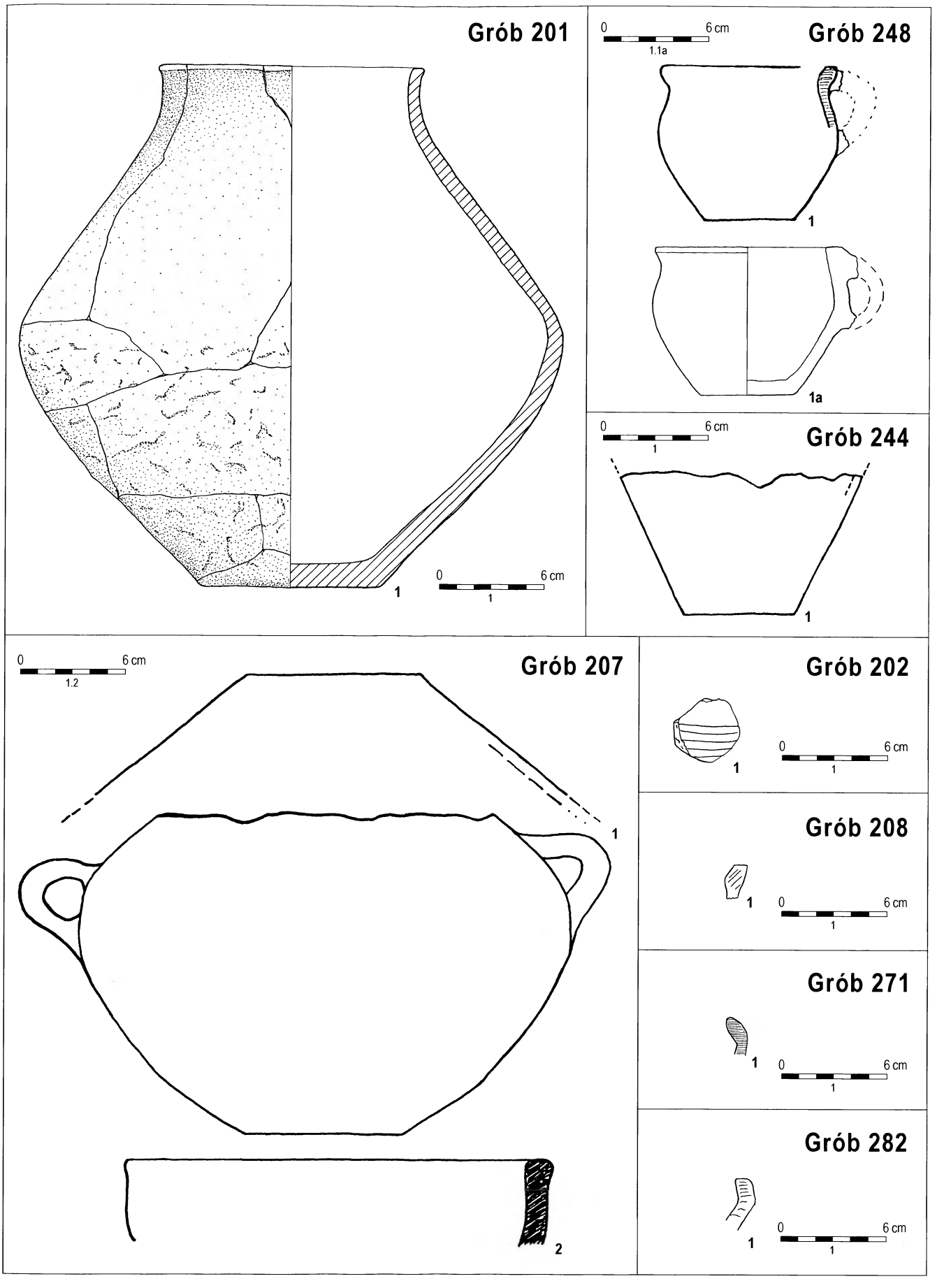

Tabl. XXV. B y s t r z e c. Groby 201, 202, 207, 208, 244, 248, 271 i 282 (wszystko glina). Rys. A. Potoczny
Pl. XXV. B y s t r z e c. Graves 201, 202, 207, 208, 244, 248, 271 and 282 (all clay). A. Potoczny del.

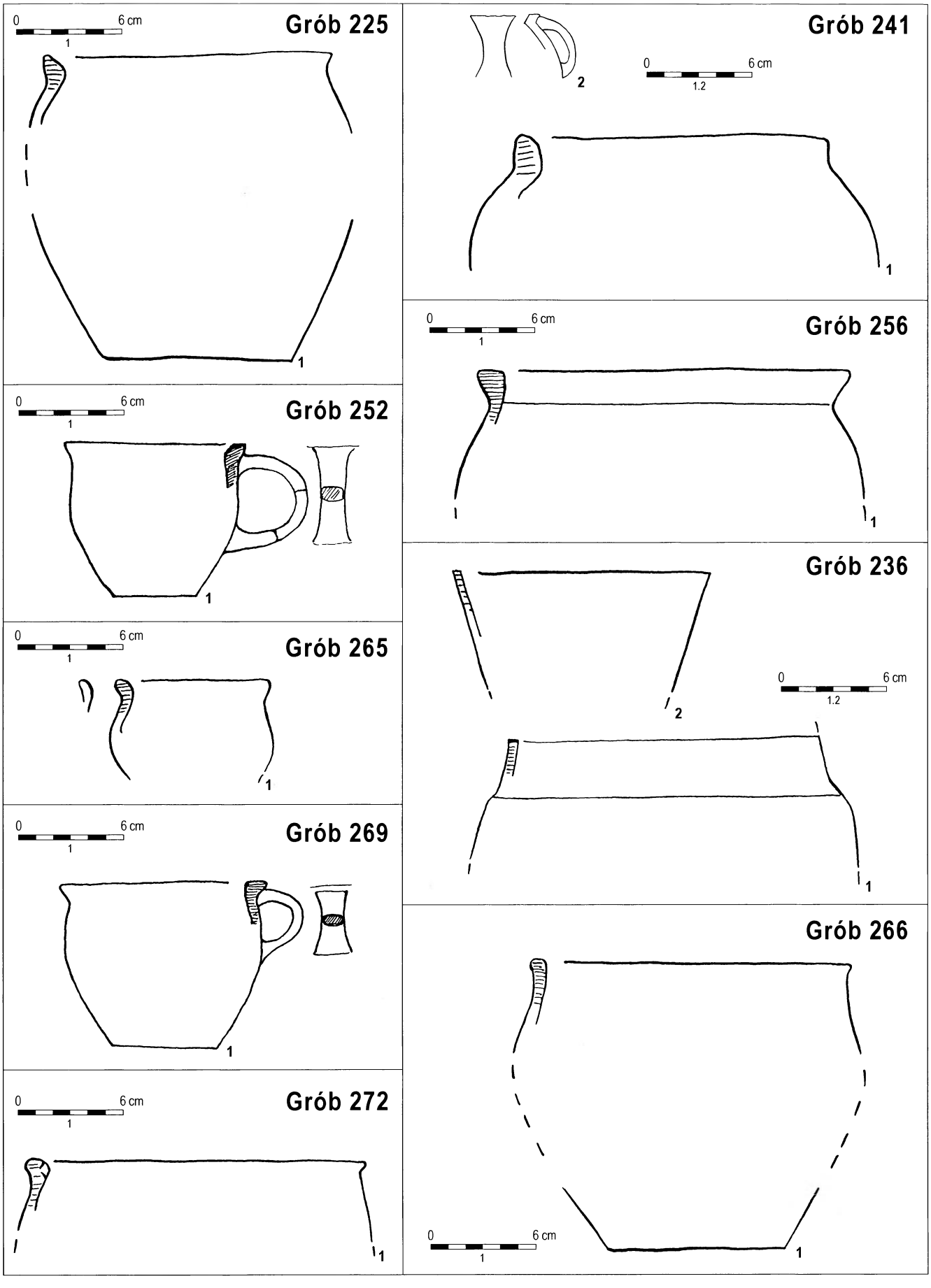

Tabl. XXVI. B y s t r z e c. Groby 25, 236, 241, 252, 256, 265, 266, 269 i 272 (wszystko glina)
Pl. XXVI. B y s t r z e c. Graves 25, 236, 241, 252, 256, 265, 266, 269 and 272 (all clay)

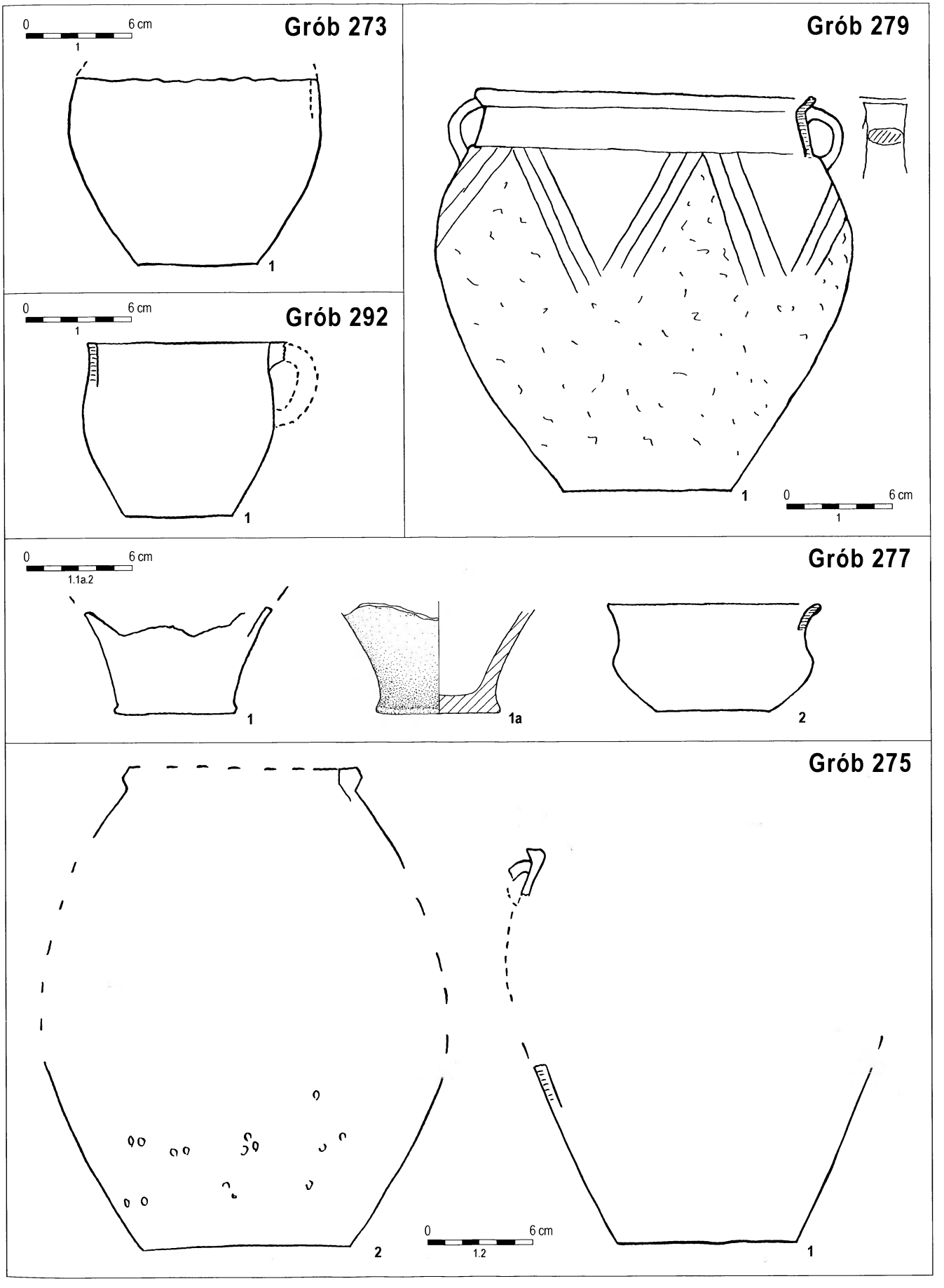

Tabl. XXVII. B y s t r z e c. Groby 273, 275, 277, 291 i 292 (wszystko glina). Rys. A. Potoczny
Pl. XXVII. B y s t r z e c. Graves 273, 275, 277, 291 and 292 (all clay). A. Potoczny del.

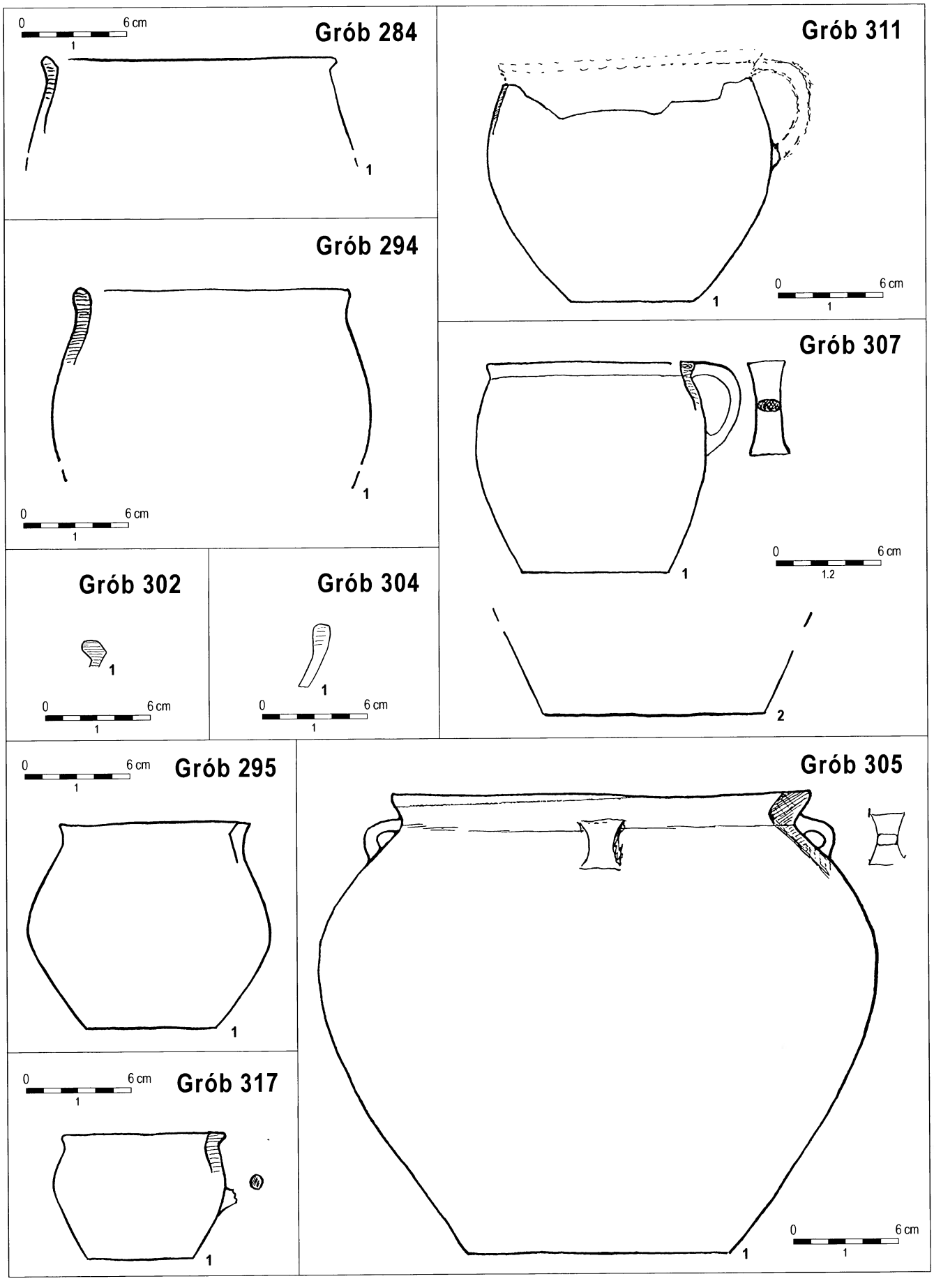

Tabl. XXVIII. B y s t r z e c. Groby 284, 294, 295, 302, 304, 305, 307, 311 i 317 (wszystko glina)
Pl. XXVIII. B y s t r z e c. Graves 284, 294, 295, 302, 304, 305, 307, 311 and 317 (all clay)

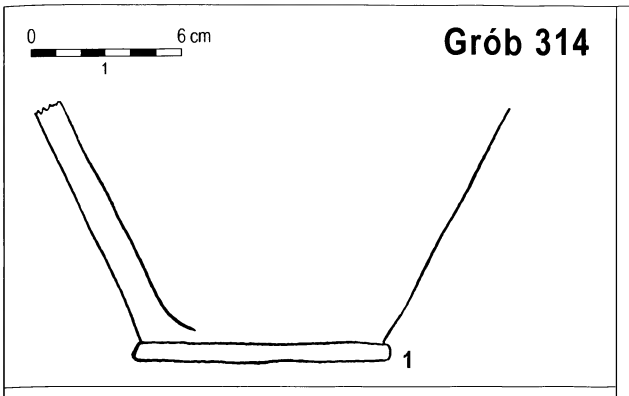

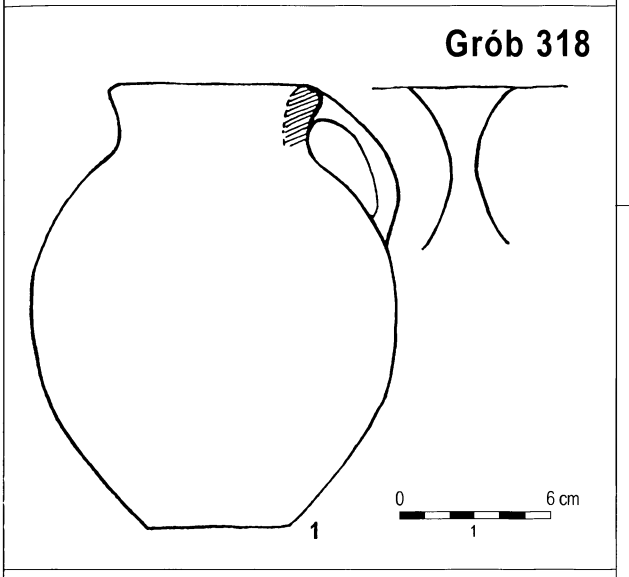

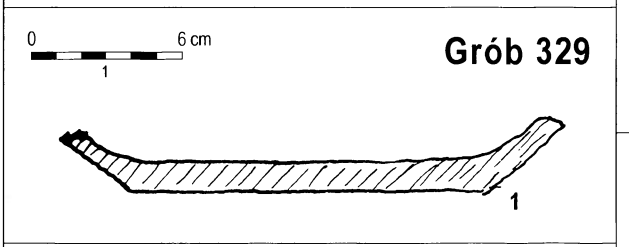

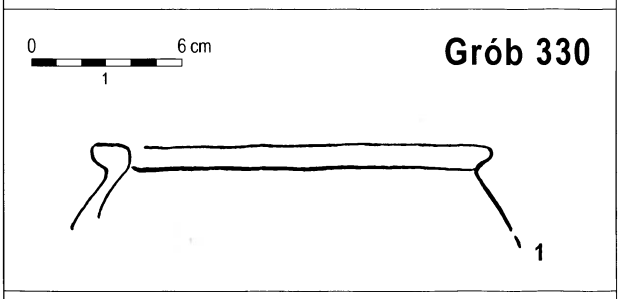

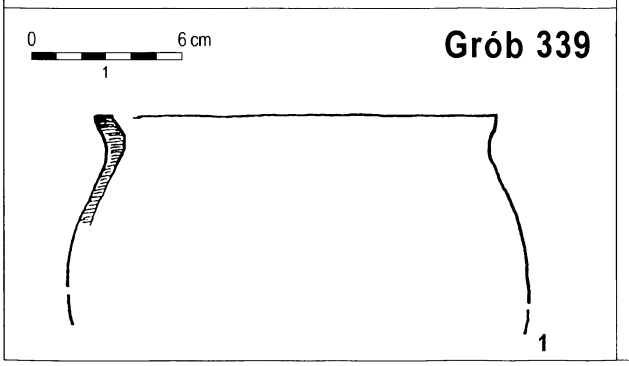

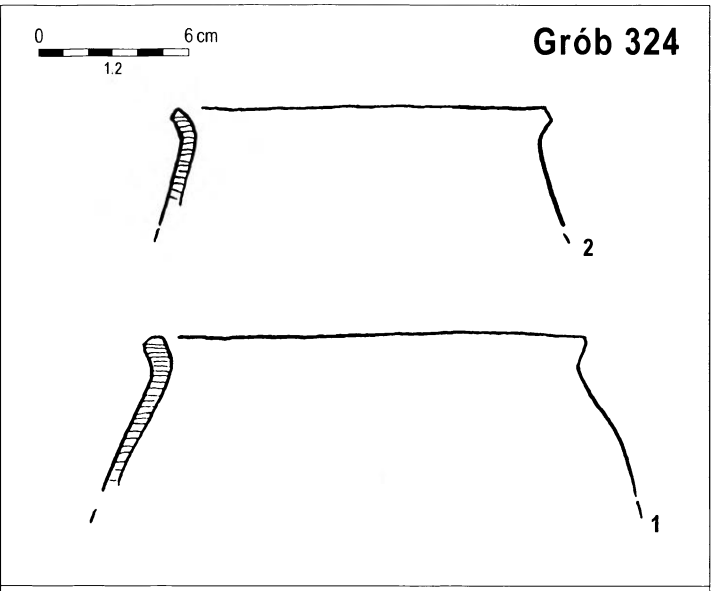

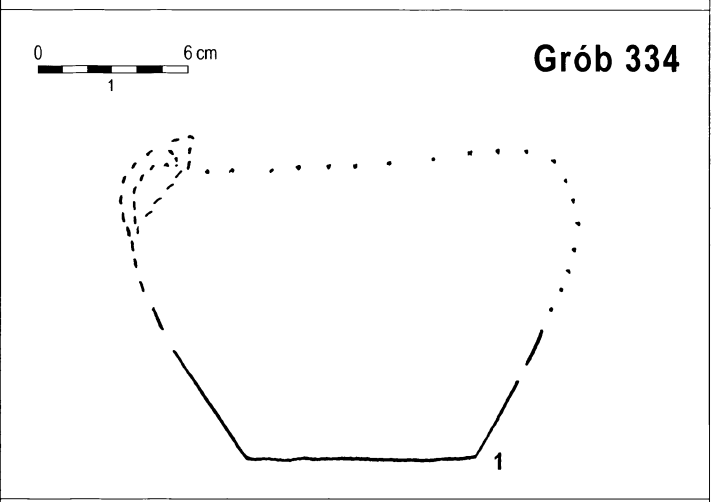

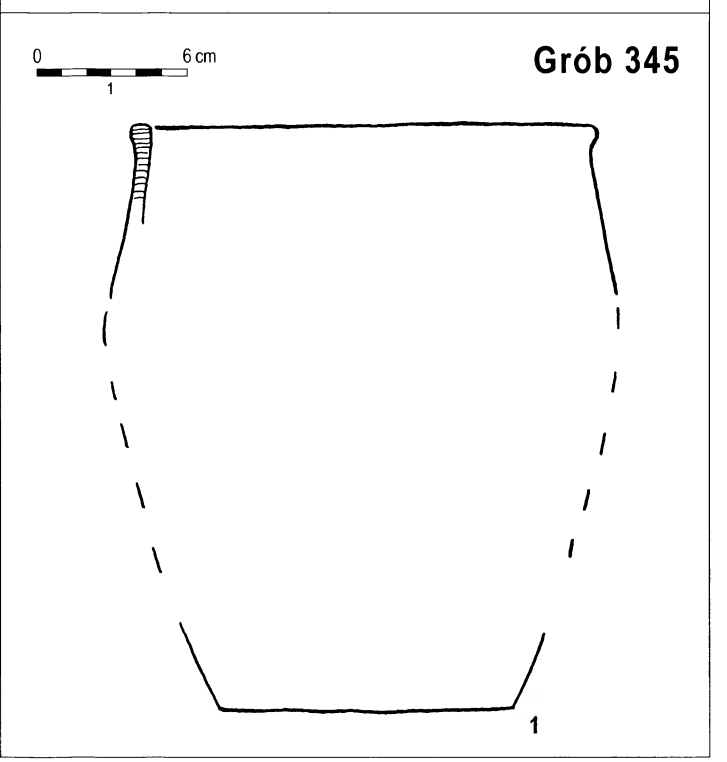

Tabl. XXIX. B y s t r z e c. Groby 314, 318, 324, 329, 330, 334, 339 i 345 (wszystko glina)
Pl. XXIX. B y s t r z e c. Graves 314, 318, 324, 329, 330, 334, 339 and 345 (all clay)

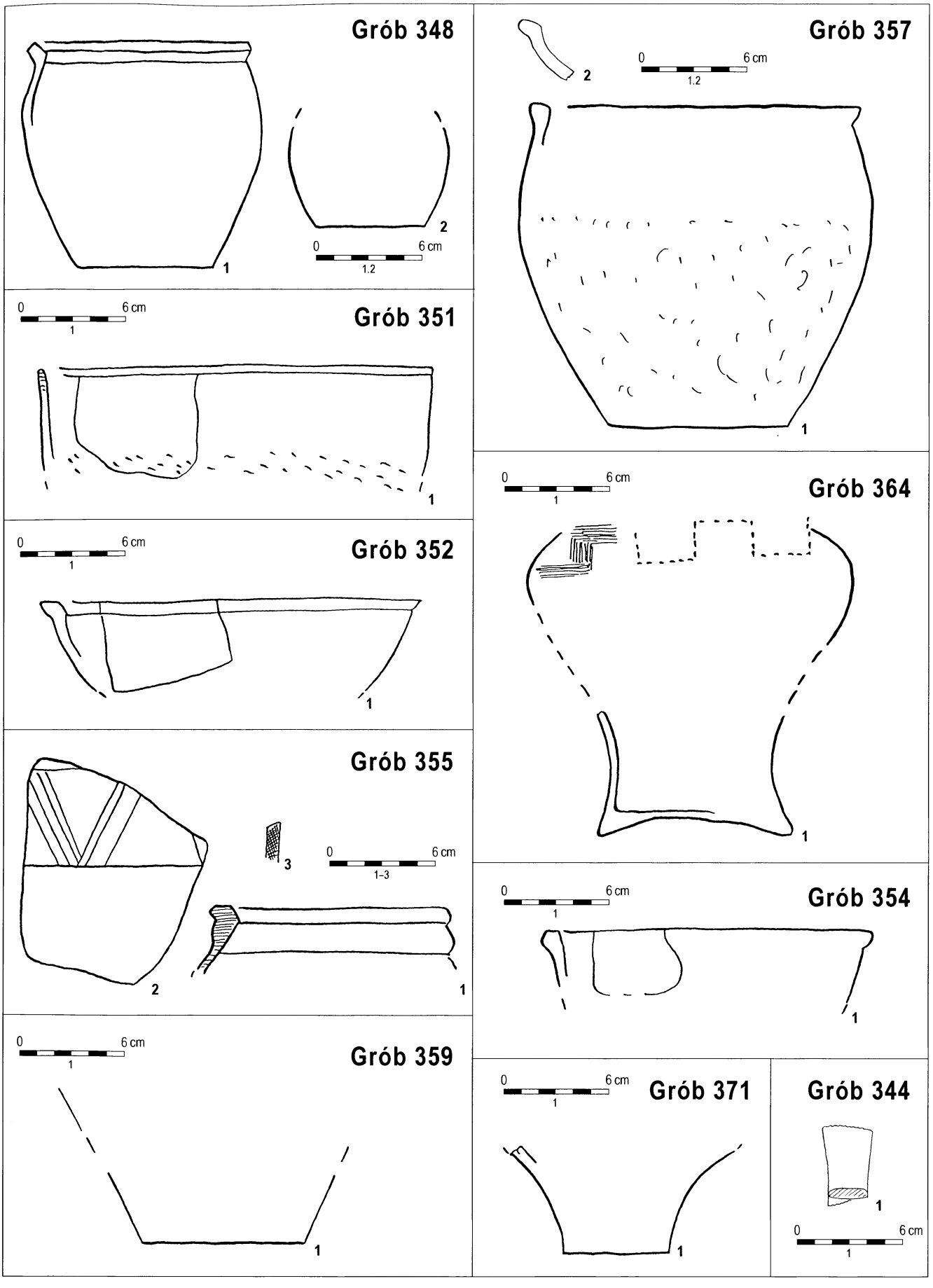

Tabl. XXX. B y s t r z e c. Groby 344, 348, 351, 352, 354, 355, 357, 359, 364 i 371 (wszystko glina)
Pl. XXX. B y s t r z e c. Graves 344, 348, 351, 352, 354, 355, 357, 359, 364 and 371 (all clay)

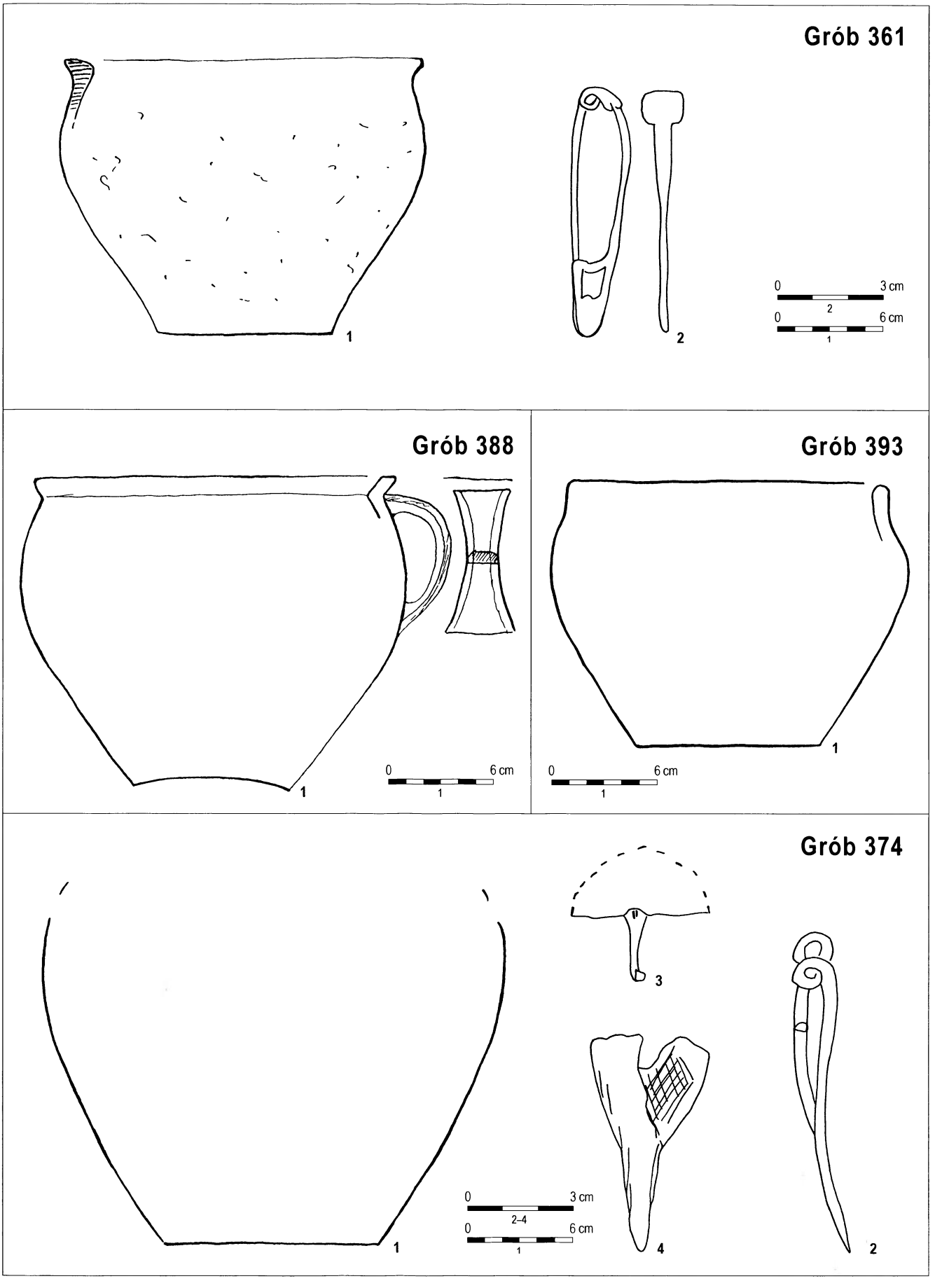

Tabl. XXXI. B y s t r z e c. Grób 361 (1 – glina, 2 – żelazo); grób 374 (1 – glina, 2–4 – żelazo); grób 388 (glina); grób 393 (glina)
Pl. XXXI. B y s t r z e c. Grave 361 (1 – clay, 2 – iron); grave 374 (1 – clay, 2–4 – iron); grave 388 (clay); grave 393 (clay)

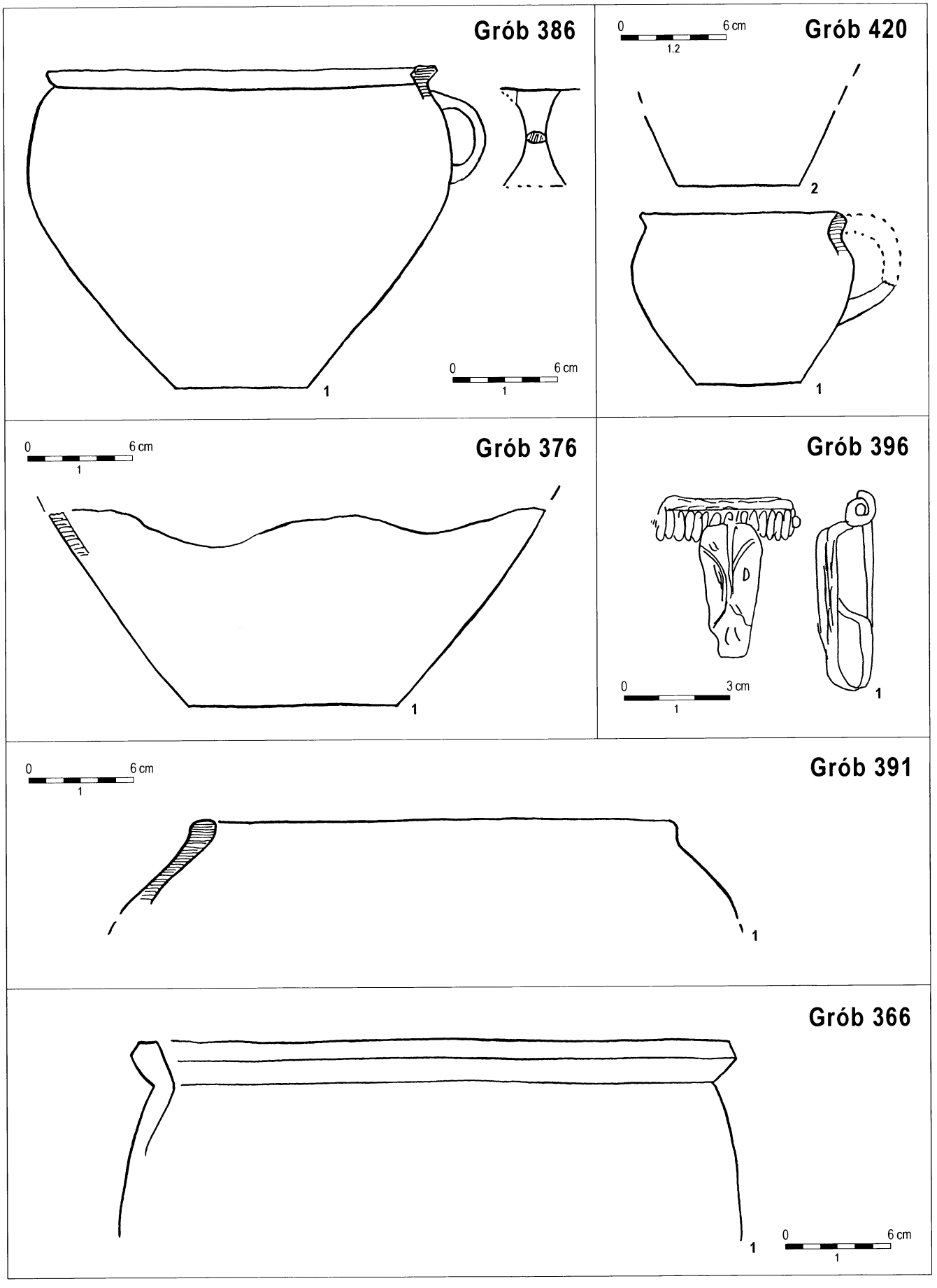

Tabl. XXXII. B y s t r z e c. Grób 366 (glina); grób 376 (glina); grób 386 (glina); grób 396 (żelazo z brązem); grób 391 (glina); grób 420 (glina)
Pl. XXXII. B y s t r z e c. Grave 366 (clay); grave 376 (clay); grave 386 (clay); grave 396 (iron & bronze); grave 391 (clay); grave 420 (clay)

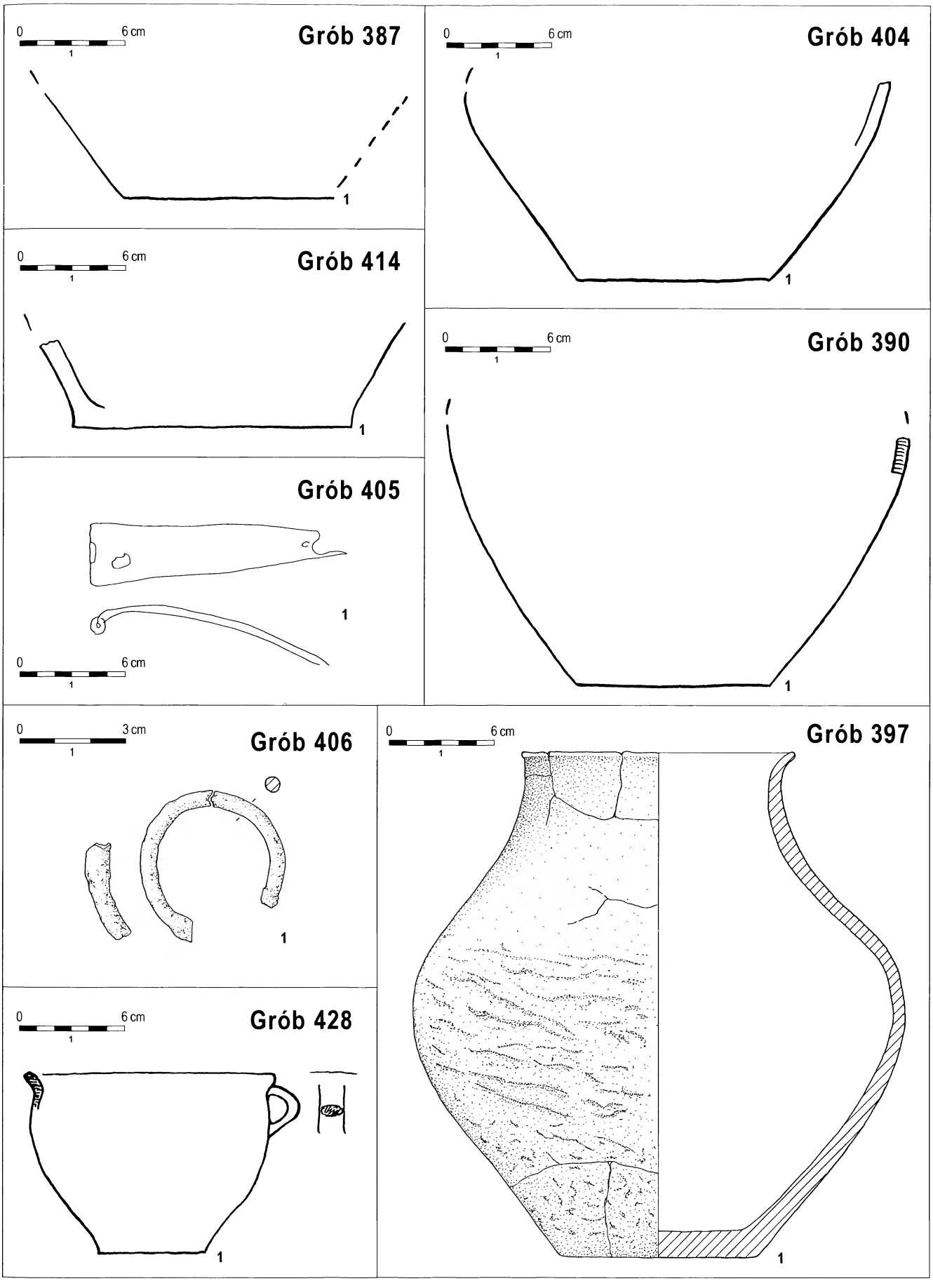

Tabl. XXXIII. B y s t r z e c. Grób 387 (glina); grób 390 (glina); grób 397 (glina); grób 404 (glina); grób 405 (żelazo); grób 406 (brąz); grób 414 (glina); grób 428 (glina). Rys. A. Potoczny

Pl. XXXIII. B y s t r z e c. Grave 387 (clay); grave 390 (clay); grave 397 (clay); grave 404 (clay); grave 405 (iron); grave 406 (bronze); grave 414 (clay); grave 428 (clay). A. Potoczny del.

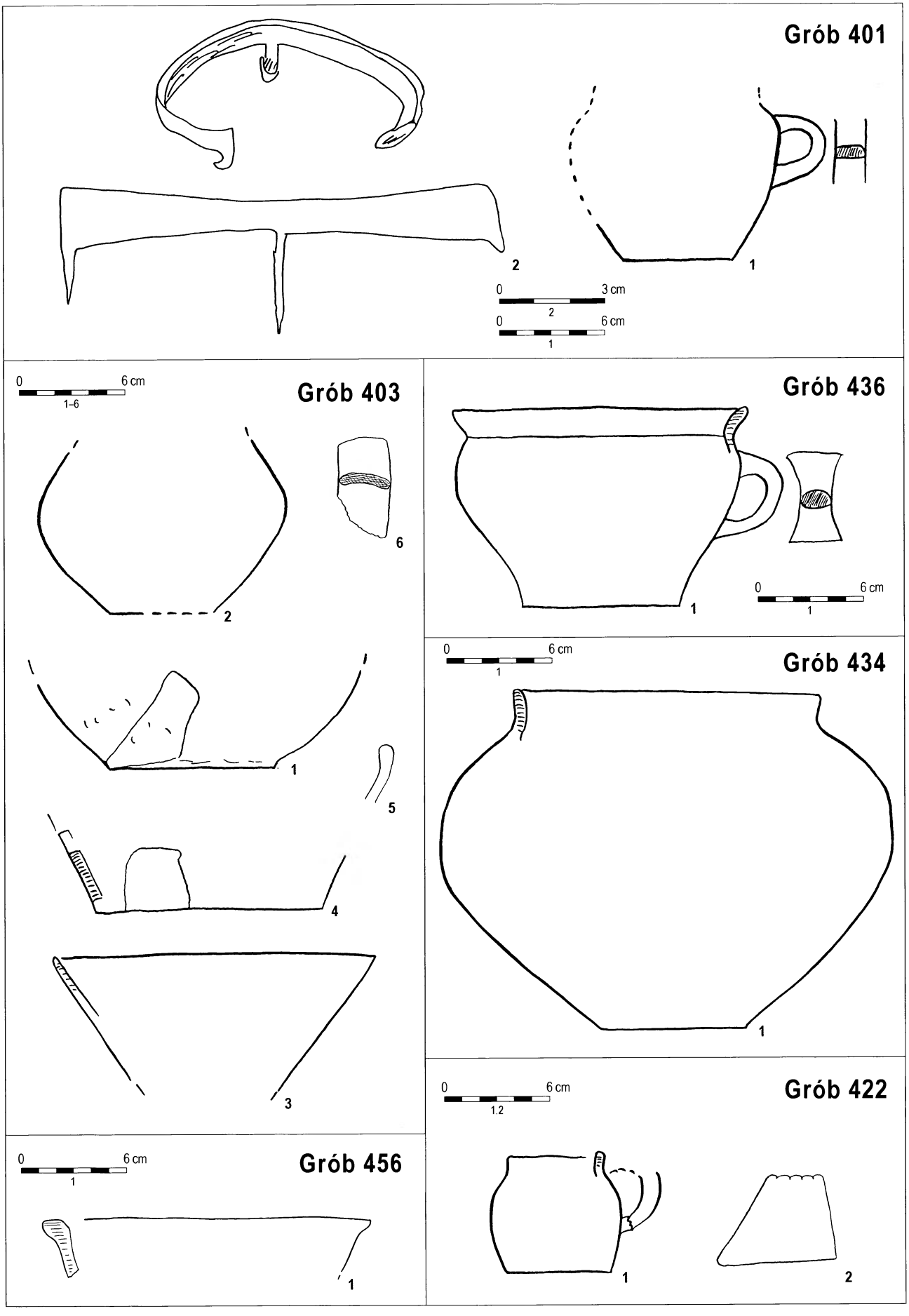

Tabl. XXXIV. B y s t r z e c. Grób 401 (1 – glina, 2 – żelazo); grób 403 (glina); grób 422 (glina); grób 434 (glina); grób 436 (glina); grób 456 (glina)
Pl. XXXIV. B y s t r z e c. Grave 401 (1 – clay, 2 – iron); grave 403 (clay); grave 422 (clay); grave 434 (clay); grave 436 (clay); grave 456 (clay)

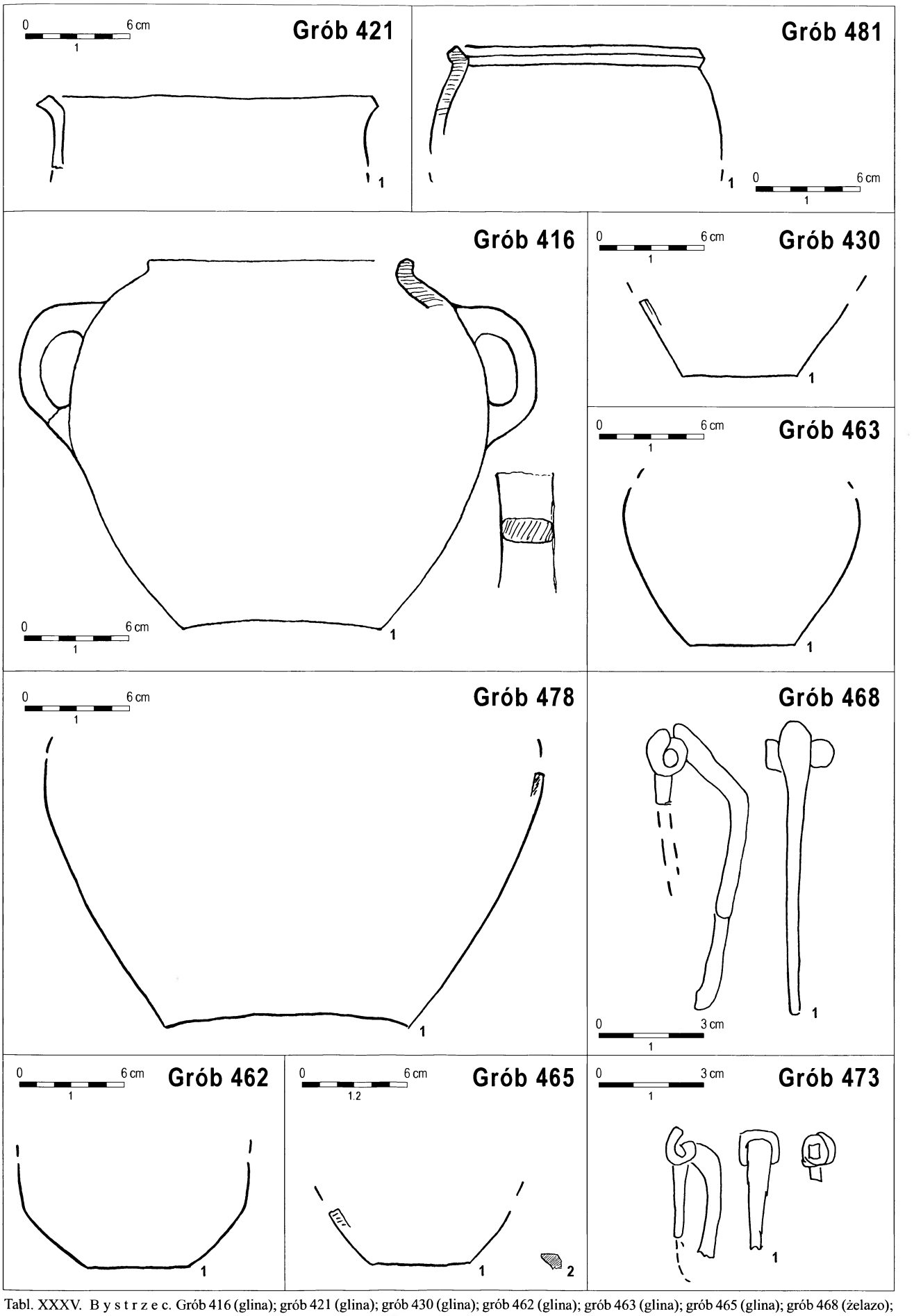

Tabl. XXXV. B y s t r z e c. Grób 416 (glina); grób 421 (glina); grób 430 (glina); grób 462 (glina); grób 463 (glina); grób 465 (glina); grób 468 (żelazo); grób 473 (żelazo); grób 478 (glina); grób 481 (glina)

Pl. XXXV. B y s t r z e c. Grave 416 (clay); grave 421 (clay); grave 430 (clay); grave 462 (clay); grave 463 (clay); grave 465 (clay); grave 468 (iron); grave 473 (iron); grave 478 (clay); grave 481 (clay)

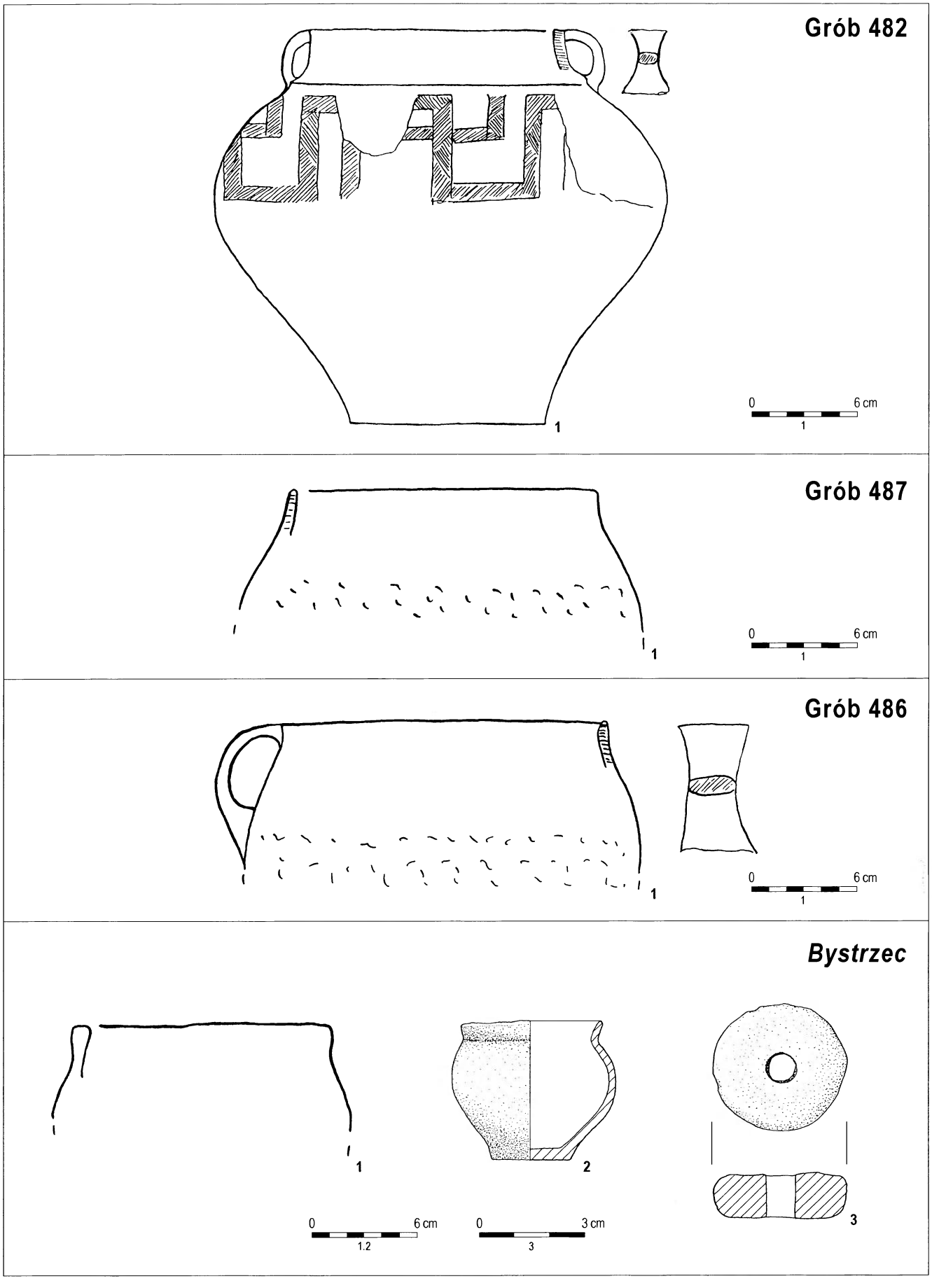

Tabl. XXXVI. B y s t r z e c. Grób 482, 486, 487 i znaleziska niezidentyfikowane (wszystko glina). Rys. A. Potoczny
Pl. XXXVI. B y s t r z e c. Graves 482, 486, 487 and unidentified finds (all clay). A. Potoczny del.

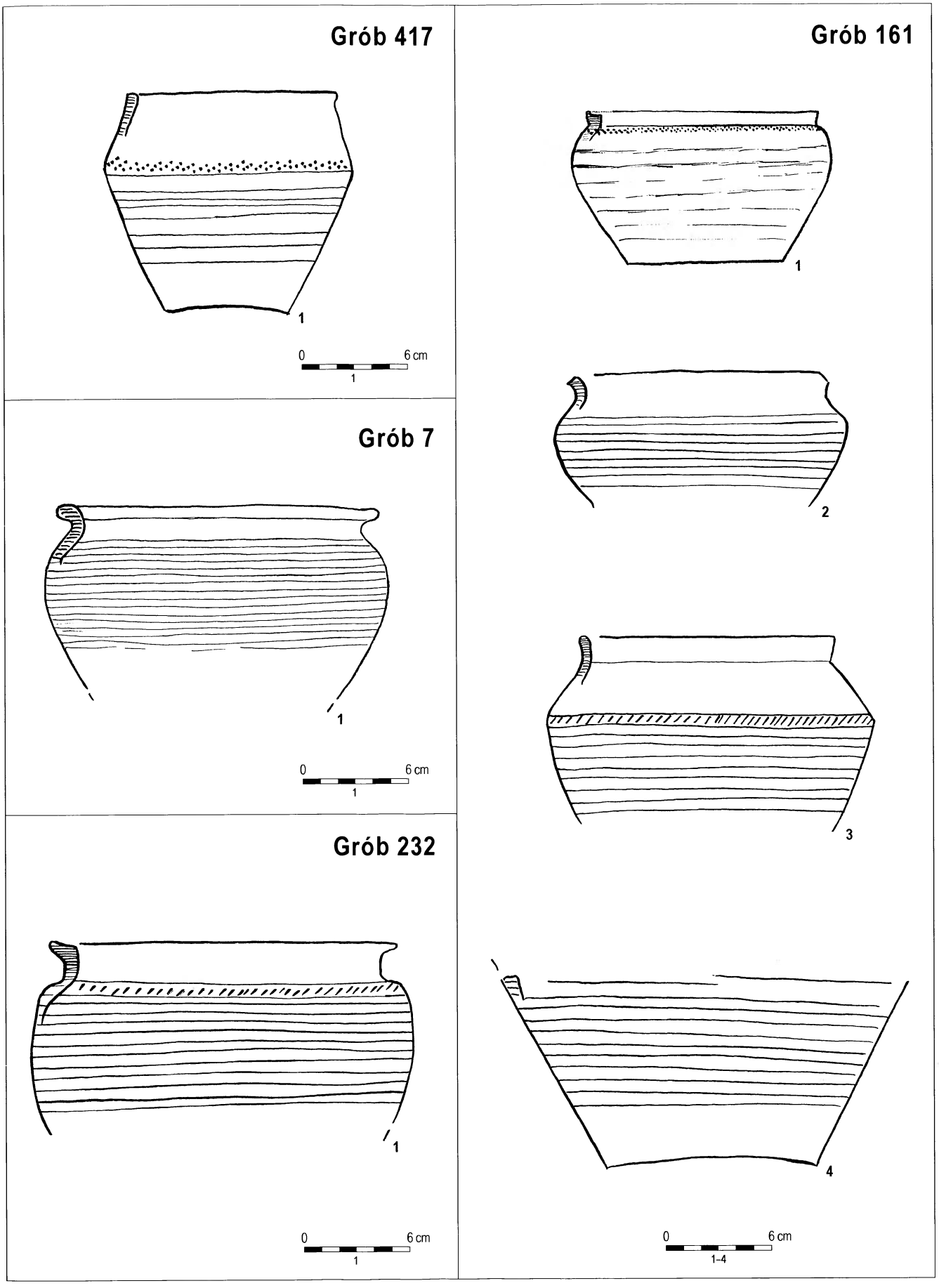

Tabl. XXXVII. B y s t r z e c. Groby 7, 161, 232 i 417 (wszystko glina)
Pl. XXXVII. B y s t r z e c. Graves 7, 161, 232 and 417 (all clay)

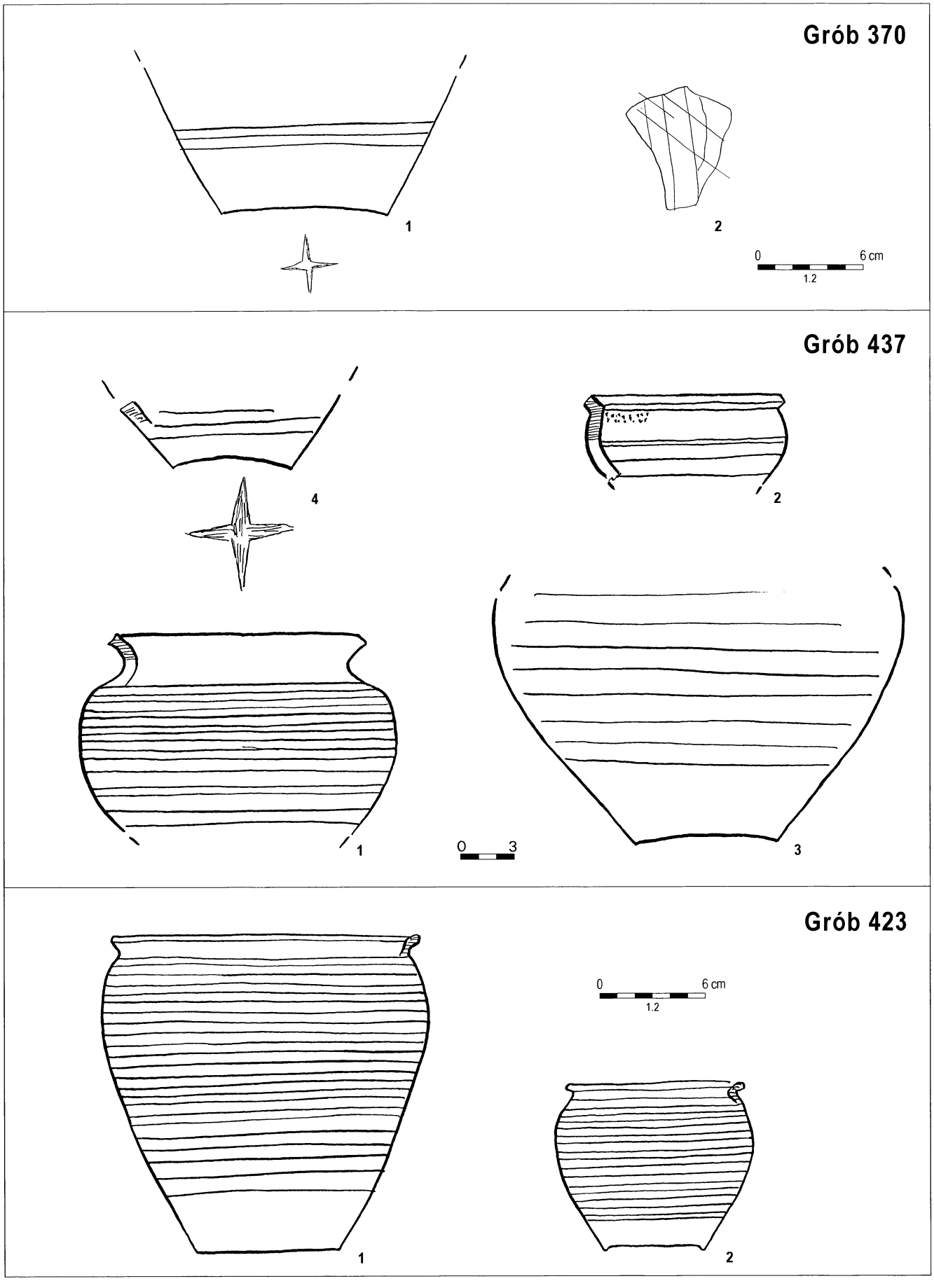

Tabl. XXXVIII. B y s t r z e c. Grób 370; grób 423; grób 437 (wszystko glina)
Pl. XXXVIII. B y s t r z e c. Grave 370; grave 423; grave 437 (all clay)

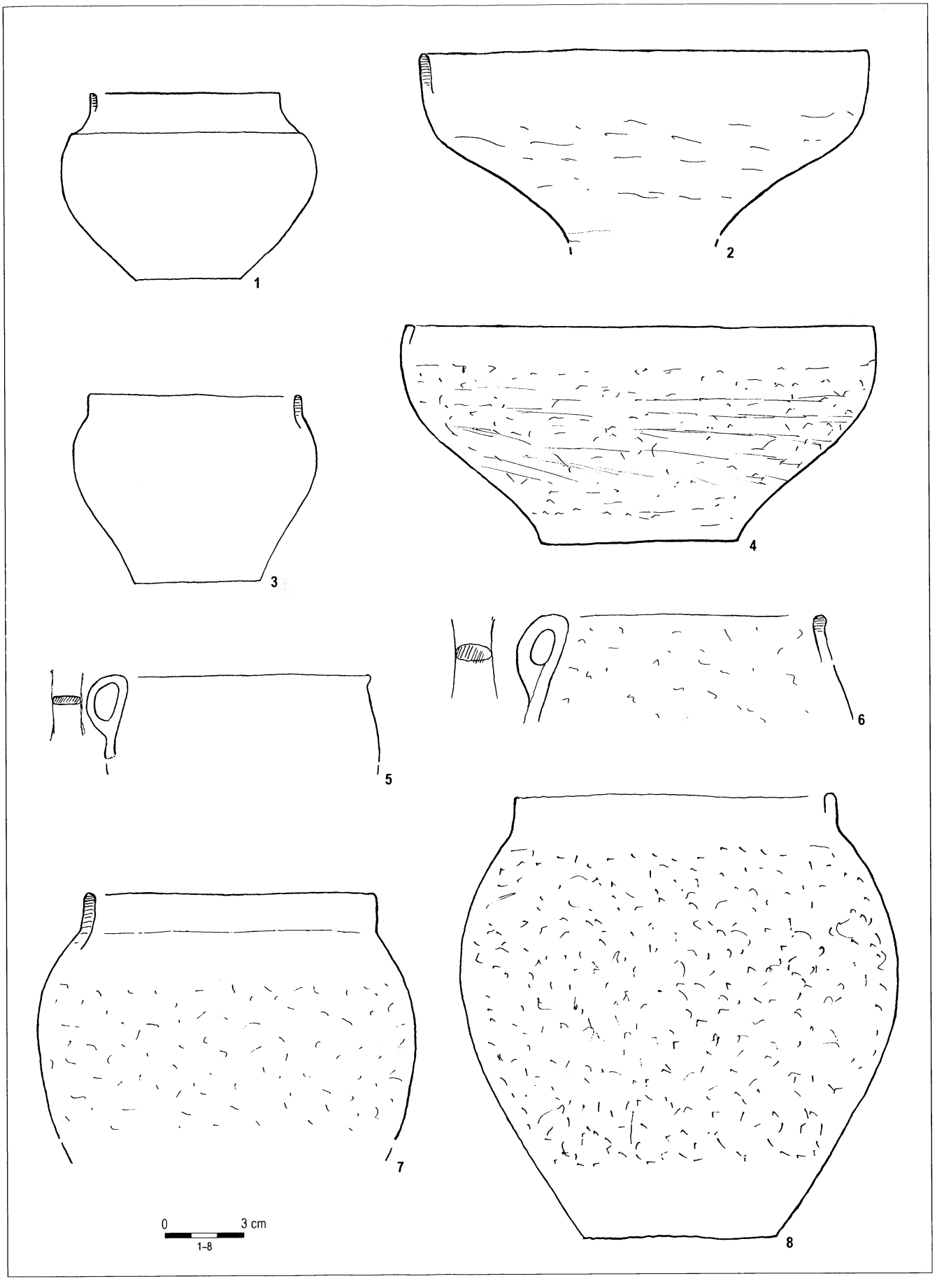

Tabl. XXXIX. B y s t r z e c. Ceramika z osady
Pl. XXXIX. B y s t r z e c. Pottery from the settlement

AAC – „Acta Archaeologica Carpathica", Kraków
AAHung. – „Acta Archaeologica Academiae Scientiarum Hungaricae", Budapest
AFB – „Arbeits- und Forschungsberichte zur sächsichen Bodendenkmalpflege", Berlin (Stuttgart)
APolski – „Archeologia Polski", Warszawa
AR – „Archeologické rozhledy", Praha
B.A.R. Int. Series – British Archaeological Reports, International Series, Oxford
BerRGK – „Bericht der Römisch-Germanischen Kommission", Frankfurt a.M.-Berlin
BJahr. – „Bonner Jahbücher", Köln/Bonn
BMJ – „Bodendenkmalpflege in Mecklenburg-Vorpommern", Lübstorf (wcześniej: „Bodendenkmalpflege in Mecklenburg. Jahrbuch ...", Schwerin/Rostock/ /Berlin)
FAP – „Fontes Archaeologici Posnanienses" (wcześniej: „Fontes Praehistorici"), Poznań
Inf.Arch. – „Informator Archeologiczny. Badania rok ...", Warszawa
InvArch. – „Inventaria Archaeologica, Pologne", Warszawa-Łódź
JmV – „Jahresschrift für mitteldeutsche Vorgeschichte", Halle/Saale
JRGZM – „Jahrbuch des Römisch-Germanischen Zentralmuseums Mainz", Mainz
KHKM – „Kwartalnik Historii Kultury Materialnej", Warszawa
KSIA – Kratkie soobščenija Instituta archeologii Akademii nauk SSSR (Краткие сообщения Института археологии Академии наук СССР), Moskva
MIA – Materialy i issledovanija po archeologii SSSR (Материалы и исследования по археологии СССР), Moskva
MatArch. – „Materiały Archeologiczne", Kraków
MS – „Materiały Starożytne", Warszawa
MSiW – „Materiały Starożytne i Wczesnośredniowieczne", Warszawa
MSROA – „Materiały i Sprawozdania Rzeszowskiego Ośrodka Archeologicznego", Rzeszów-Krosno-Sandomierz-Tarnów (-Przemyśl/Tarnobrzeg)
MZP – „Materiały Zachodniopomorskie", Szczecin
PA – „Památky archeologické" (wcześniej: „Památky archeologické a místopisné"), Praha
PArch. – „Przegląd Archeologiczny", Poznań
PMMAE – „Prace i Materiały Muzeum Archeologicznego i Etnograficznego w Łodzi. Seria Archeologiczna", Łódź
PomAnt – „Pomorania Antiqua", Gdańsk
Prahistoria ziem polskich – Prahistoria ziem polskich, tom I: Paleolit i mezolit (red. W. Chmielewski, W. Hensel), Wrocław-Warszawa-Kraków-Gdańsk 1975; tom II: Neolit (red. W. Hensel, T. Wiślański), Wrocław-Warszawa-Kraków-Gdańsk 1979; tom. III: Wczesna epoka brązu (red. A. Gardawski, J. Kowalczyk), Wrocław-Warszawa-Kraków-Gdańsk 1978; tom IV: Od środkowej epoki brązu do środkowego okresu lateńskiego (red. J. Dąbrowski, Z. Rajewski), Wrocław-Warszawa-Kraków-Gdańsk 1979; tom V: Późny okres lateński i okres rzymski (red. J. Wielowiejski), Wrocław-Warszawa-Kraków-Gdańsk 1981
Prussia – „Sitzungsberichte der Altertumsgesellschaft Prussia" (później: „Prussia. Zeitschrift für Heimatkunde"), Königsberg i.Pr.
PSAS – „Proceedings of the Society of Antiquaries of Scotland", Salisbury
PZ – „Praehistorische Zeitschrift", Berlin-New York
RArch. – „Recherches Archéologiques", Kraków
RB – „Rocznik Białostocki", Białystok
RO – „Rocznik Olsztyński", Olsztyn
SJahr. – „Saalburg Jahrbuch", Berlin-New York
SlA – „Slovenská archeológia", Bratislava
SovArch – „Sovetskaja Archeologia" (Советская археология), Moskva
SprArch. – „Sprawozdania Archeologiczne", Kraków
SprPMA – „Sprawozdania P.M.A.", Warszawa
WA – „Wiadomości Archeologiczne", Warszawa
ZNUJ – „Zeszyty Naukowe Uniwersytetu Jagiellońskiego", Kraków
ZOW – „Z otchłani wieków", Warszawa

Państwowe Muzeum Archeologiczne. Warszawa 2003. Wydanie I. Nakład 600 egz.
Druk i oprawa: DRUKARNIA Janusz Bieszczad, ul. Moszczenicka 2, 03-660 Warszawa